Dial Gauges

264p

264p

265p

266p

267p

267p

268p

269p

270p

270p

271p

271p

272p

272p

273p

273p

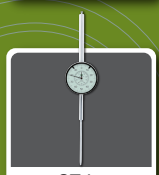
274p

274p

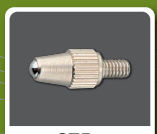
275p

275p

275p

276p

ダイヤルゲージ

DIAL GAUGES

276p

277p

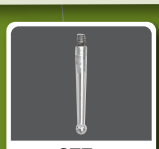
277p

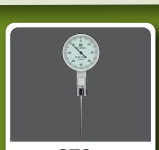
278p

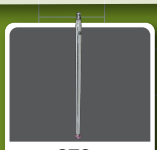
278p

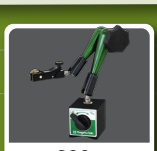
280p

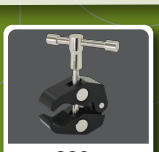
280p

281p

281p

282p

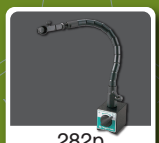
282p

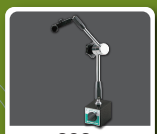
283p

283p

283p

284p～285p

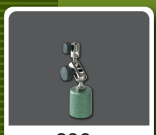
286p

286p

286p

286p

287p

287p

288p

288p

289p

289p

289p

290p

291p

292p

293p

293p

294p

295p～296p

297p～298p

298p

299p

299p

300p

301p

302p

サイズ比率で見るダイヤルゲージ・インジケータ 一覧

※1マス:10mmをイメージ

DET-234S1 P268

DET-234S2 P268

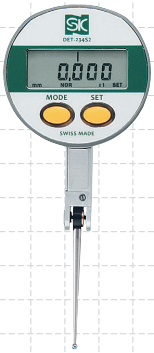

WTI-2030S P276
WTI-2030R P276
WTI-2030W P276

WTI-2038S P276
WTI-2038R P276
WTI-2038W P276

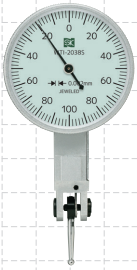

WTI-8030S P277
WTI-8030R P277
WTI-8030W P277

WTI-8038S P277
WTI-8038R P277
WTI-8038W P277

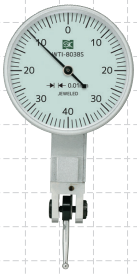

WTI-8038RL P278
WTI-8038WL P278

DET-0800SW P269

DET-2000SW P269

DEI-WKS1 P267
DEI-WKS2 P267
DEI-WKS-N P267

DEI-127 P270

DEI-127M P270

DEI-254M P270

DEI-501MW P265

DEI-121MH P265
DEI-121MW P265

DEI-251MW P265

DEI-122MH P266
DEI-122MW P266

DEI-252MW P266

WDI-10KD P271

WDI-10 P272

DI-1058 P272

WDI-0558SP P273
WDI-1058SP P273

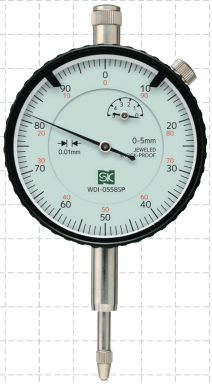

WDI-0158SP P273

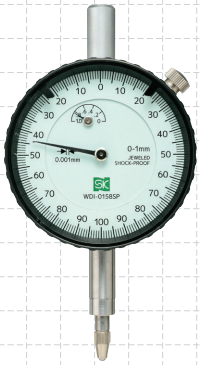

DEI-233S1 P267
DEI-233S2 P267

WDI-0342 P274
WDI-0542 P274

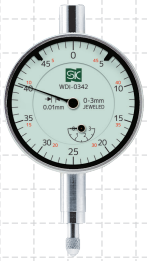

WDI-3058SP P274

WDI-5058SP P274

WDI-8058SP P274

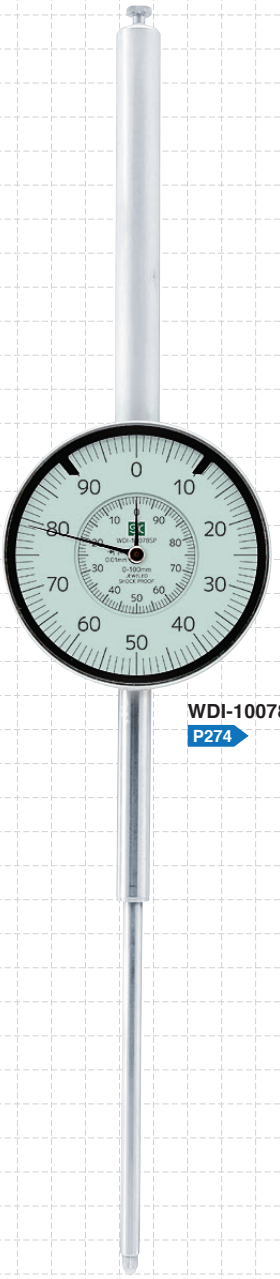

WDI-10078SP P274

ワイヤレス受信機 Wireless Receiver
WIRELESS RECEIVER

D O（受信機）
商品コードで検索

測定データをパソコン内へ取り込み可能に！
ワイヤレス受信機＆専用ソフトで公差設定しての
合否判定やデータ記録が可能です。

測定器通信統合ソフト▶
SK-LOG
P46
～49

用　途●対応機器から測定データをワイヤレスで受信することができます。
特　長●ケーブル不要の無線接続で対象機器からデータ取り込み、集計ができます。
●1台のワイヤレス受信機で最大8台の機器が接続可能です。
※WI-1Mの増設により最大32台まで機器を接続可能
（複数接続には製品版のSK-LOGが必要です。⇒P47）
仕　様●無線方式:ANT+（通信距離6m以内）　●対応OS:Windows 7･8･10･11
※当社のANT+システムは日本及びFCC（米国）、CE（EU）、KCC（韓国）での認証となります
（主要地域のみ抜粋）。その他地域でのご使用についてはお問い合わせください。
セット内容●ワイヤレス受信機　●専用ソフト（SK-LOG Lite版）

専用ソフト付属

＜適用機種＞

商品コード	品名	品番	掲載 P
152271 ～ 152273	デジタル S ラインキャリパ	D-***IP67MW	184
152235 ～ 152238	デジタル S ラインマイクロメータ	MCD-***IP65MW	227
152292 ～ 152294 152296 ～ 152297	デジタル S ラインインジケータ ※データ転送ケーブルと同時使用は不可	DEI-***MW	265 ～ 266

商品コード	品番	コネクタ形状	使用範囲	周波数帯	質量	標準小売価格	JAN (4975846)
152278	WI-1M	USB	最大 6m	2.4GHz	2g	15,000	021730

S ラインデータ転送ケーブル NEW!（152060）
S line series
DATA TRANSFER CABLE

D O（ケーブル）
商品コードで検索

測定データをパソコン内へ取り込み可能に！
ケーブル＆専用ソフトで公差設定し合否判定や
データ記録が可能です。

DTC-1

測定器通信統合ソフト▶
SK-LOG
P46
～49

用　途●対応機器から測定データの取り込みができます。
特　長●Sラインシリーズに対応した、測定値転送用USBケーブルです。
●ケーブルの機器接続端子にもデータ送信ボタンがあります。（DTC-M1）
セット内容●ケーブル　●専用ソフト（SK-LOG Lite版）
適用機種●DTC-1に接続可能な機種

商品コード	品名	品番	掲載 P
151227 ～ 151229 151234	デジタル S ラインマイクロ デジタル S ラインブレードマイクロメータ	MCD-**IP67S2 MCD-25IP67BS2	228
151726 ～ 151727 151716	デジタル S ラインインジケータ	DEI-WKS*	267
151851 ～ 151858	デジタル S ライン三点マイクロメータ	MCD-****IP67S	244

●DTC-2、DTC-2-DSに接続可能な機種

商品コード	品名	品番	掲載 P
151724 ～ 151725	デジタル S ラインインジケータ	DEI-233S*	267
151726 ～ 151727 151716	デジタル S ラインインジケータ	DEI-WKS*	267
151728 ～ 151729 151746 ～ 151747	デジタル S ラインテストインジケータ	DET-234S* DET-****SW	268 269

●DTC-M1に接続可能な機種

商品コード	品名	品番	掲載 P
152274 ～ 152276	デジタル S ラインキャリパ	D-***IP67M	184
152282 ～ 152283	デジタル S ラインハイトゲージ	DHG-**M	219
152291 ・ 152295	デジタル S ラインインジケータ	DEI-***MH	265 ～ 266
152292 ～ 152294 152296 ～ 152297	デジタル S ラインインジケータ ※ワイヤレス受信機と同時使用は不可	DEI-***MW	265 ～ 266

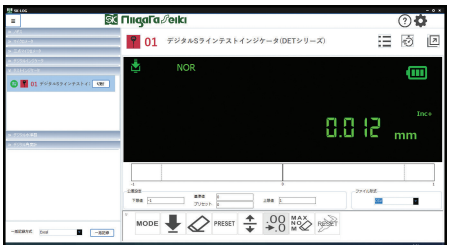

専用ソフト付属

Androidアプリ［SLOG］ダウンロード
Google Play で手に入れよう

商品コード	品番	コネクタ形状	長さ	対応 OS	標準小売価格	JAN (4975846)
152033	DTC-1	USB※1	3m※1	Windows 7・8・10・11 Android※2	24,000	041691
152034	DTC-2				43,000	041707
NEW! 152060	DTC-2-DS	D-SUB9	3m※1	Windows 7・8・10・11	41,000	045910
152279	DTC-M1	USB	2m	Windows 7・8・10・11	15,000	021747

※ 1：ケーブル長の変更も取り扱い可能です。（USB タイプは最大 7m、D-SUB9 ピンタイプは最大 10m）
P498 の「特殊形状お問い合わせカード」にてお問い合わせください。
※ 2：USB ホスト機能搭載機種。（Android 端末使用時は USB ホストケーブルを別途ご用意ください。）　Android 版のソフトは SLOG となります。

デジタル S ラインインジケータ
DIGITAL S-LINE INDICATORS

S line series

D T 検 O

新潟精機×Mahrがコラボした高性能デジタルインジケータ！
測定値が読み取りやすい、大型液晶搭載モデルです。

測定器通信統合ソフト▶
SK-LOG
P46～49

PCへ測定値の無線送信▶
ワイヤレス受信機
P264

測定データをPCへ取り込み▶
データ転送ケーブル
P264

比較測定の基準▶
ブロックゲージ
P54～62

測定器の保持▶
マグネットベース
P279～287

精密測定台▶
コンパレータスタンド
P311～312

錆の発生を防止▶
ゼラストフィルム鉄用
P410

DEI-121MH
(最小 0.0001mm 表示)

DEI-121MW
(無線内蔵型)

DEI-251MW
(無線内蔵型)

DEI-501MW
(無線内蔵型)

用途●平面の凹凸、工作物の取り付けの良否、軸の振れ、直角度などの変位測定に
材質●ステム、スピンドル:ステンレス　●測定子:スチール
特長●電源ONですぐに測定ができるリファレンス機能※1を搭載しています。
※1:電源をオフにしてもゼロ点を記憶している機能
●専用のデータ転送ケーブルを接続してデータ送信が可能です。
●無線内蔵型で専用の受信機と組み合わせて無線データ送信が可能です。
(DEI-121MH除く)
●測定値の読み取りがしやすい大型液晶(液晶文字高さ11mm)を採用しています。
●液晶部が270°回転し見やすい方向に設置できます。
●公差設定機能付　●測定方向(+−)の切替機能付
●プリセット機能付　●オートオフ機能付(0～999分で設定可能)
仕様●無線方式:ANT+(通信距離6m以内)※2(DEI-121MH除く)
※2:当社のANT+システムは日本及びFCC(米国)、CE(EU)、KCC(韓国)での認証となります(主要地域のみ抜粋)。その他地域でのご使用についてはお問い合わせください。
電源●CR2450(リチウム電池)テスト用1個付属
付属品●スピンドル速度調整ねじ(DEI-501MWのみ)

●寸法図

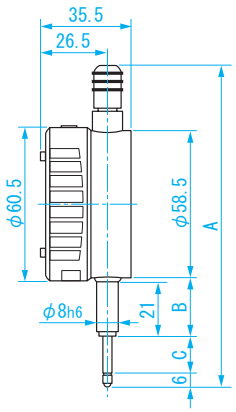

単位：mm

品番	A	B	C
DEI-121MH	126.3	23	13.5
DEI-121MW			
DEI-251MW	153.4	26.8	26.5
DEI-501MW	267.3	40	52

※３量子化誤差（±１カウント）含まず

商品コード	品番	測定範囲 (mm)	最小読取値 (mm)	最小表示値 (mm)	全測定範囲行き指示誤差※3(μm)	戻り誤差 (μm)	繰返し精密度 (μm)	測定力 (N)	データ送信用接続ユニット	質量 (平蓋装着時)	標準小売価格	JAN (4975846)
152291	DEI-121MH	12.5	0.0001	0.01/0.005/0.002/0.001/0.0005/0.0001(切替可)	1.8	0.6	0.5	1.5以下	DTC-M1(有線)	130g	78,000	021860
152292	DEI-121MW	12.5	0.0005	0.01/0.005/0.002/0.001/0.0005(切替可)	4	2	1	1.5以下	WI-1M(無線)、DTC-M1(有線)	130g	48,000	021877
152293	DEI-251MW	25								140g	60,000	021884
152294	DEI-501MW	50			7	3		3.0以下		190g	92,000	021891

ダイヤルゲージ
ダイヤルインジケータ
ダイヤルシクネスゲージ
シリンダゲージ
ダイヤルキャリパゲージ
その他ダイヤルゲージ
マグネットベース

デジタル S ラインインジケータ
DIGITAL S-LINE INDICATORS

S line series

D T 検 O

新潟精機×Mahrがコラボした高性能デジタルインジケータ！
直感的に判断可能なアナログディスプレイ同時表示タイプです。

測定器通信統合ソフト▶ SK-LOG P46～49
PCへ測定値の無線送信▶ ワイヤレス受信機 P264
測定データをPCへ取り込み▶ データ転送ケーブル P264
比較測定の基準▶ ブロックゲージ P54～62
測定器の保持▶ マグネットベース P279～287
精密測定台▶ コンパレータスタンド P311～312
錆の発生を防止▶ ゼラストフィルム鉄用 P410

DEI-122MH

DEI-122MW
(無線内蔵型)

DEI-252MW
(無線内蔵型)

用途●平面の凹凸、工作物の取り付けの良否、軸の振れ、直角度などの変位測定に
材質●ステム、スピンドル:ステンレス　●測定子:スチール
特長●電源ONですぐに測定ができるリファレンス機能※1を搭載しています。
※1:電源をオフにしてもゼロ点を記憶している機能
●専用のデータ転送ケーブルを接続してデータ送信が可能です。
●無線内蔵型で専用の受信機と組み合わせて無線データ送信が可能です。
(DEI-122MH除く)
●アナログディスプレイ付液晶を採用しています。
●液晶部が270°回転し見やすい方向に設置できます。
●公差設定機能付
●MAX/MIN/TIR測定機能付
●測定方向(+−)の切替機能付
●プリセット機能付
●オートオフ機能付(0～999分で設定可能)
仕様●無線方式:ANT+(通信距離6m以内)※2(DEI-122MH除く)
※2:当社のANT+システムは日本及びFCC(米国)、CE(EU)、KCC(韓国)での認証となります(主要地域のみ抜粋)。その他地域でのご使用についてはお問い合わせください。
電源●CR2450(リチウム電池)テスト用1個付属

●寸法図

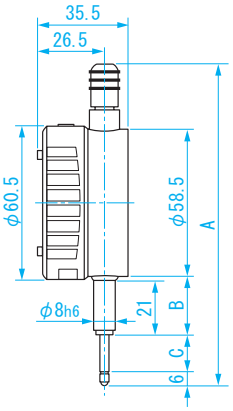

単位：mm

品番	A	B	C
DEI-122MH	126.3	23	13.5
DEI-122MW			
DEI-252MW	153.4	26.8	26.5

※3 量子化誤差（±1カウント）含まず

商品コード	品番	測定範囲 (mm)	最小読取値 (mm)	最小表示値 (mm)	全測定範囲行き指示誤差※3(μm)	戻り誤差 (μm)	繰返し精密度 (μm)	測定力 (N)	データ送信用接続ユニット	質量 (平蓋装着時)	標準小売価格	JAN (4975846)
152295	DEI-122MH	12.5	0.0001	0.01/0.005/0.002/0.001/0.0005/0.0001(切替可)	1.8	0.6	0.5	1.5以下	DTC-M1(有線)	130g	94,000	021907
152296	DEI-122MW	12.5	0.0005	0.01/0.005/0.002/0.001/0.0005(切替可)	4	2	1	1.5以下	WI-1M(無線)、DTC-M1(有線)	130g	70,000	021914
152297	DEI-252MW	25								140g	78,000	021921

SK Niigata Seiki　D デモ機の貸出が可能な商品です。　T トレーサビリティ対応の商品です。　検 検査成績表が同梱されている商品です。　O 海外生産を行っている商品です。

デジタル S ラインインジケータ（IP65）

DIGITAL S-LINE INDICATORS (IP65)

S line series

D T 検 O

商品コードで検索

ホコリや切削液がかかる現場でも安心のIP65！
全長109mm・厚さ19mmの小型タイプ。

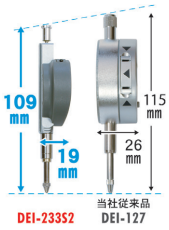

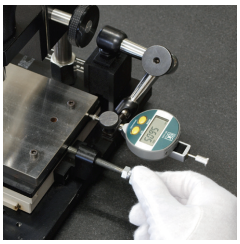

DEI-233S2

測定器通信統合ソフト▶ SK-LOG P46～49
測定データをPCへ取り込み▶ データ転送ケーブル P264
比較測定の基準▶ ブロックゲージ P54～62
測定器の保持▶ マグネットベース P279～287
精密測定台▶ コンパレータスタンド P311～312
錆の発生を防止▶ ゼラストフィルム鉄用 P410

保護等級 IP65 IPとはIEC60529規格に基づいて規定された固形異物、水に対する電気機器、キャビネットの保護等級表示です。

等級	IP	保護の程度	テスト方法
第1記号	6	完全な防じん構造	粉塵の侵入が完全に防護されている
第2記号	5	いかなる方向からの水の直接噴流によっても有害な影響を受けない	3mの距離から全方向に12.5ℓ/分・30kpaの噴流水、3分間

用途●平面の凹凸、工作物の取り付けの良否、軸の振れ、直角度などの変位測定に
材質●ステム、スピンドル:ステンレス　●測定子先端:超硬
特長●防水保護等級**IP65**の防水・防じん性能を備えたデジタルインジケータです。
●小型タイプで狭い場所での使用にも適しています。
●測定方向(＋－)の切替機能付
●プリセット機能付　●オートオフ機能付(約4時間)
●最小表示は0.01mmと0.001mmで切替可能です。(DEI-233S2のみ)
電源●CR2032(リチウム電池)テスト用1個付属

●寸法図　単位：mm

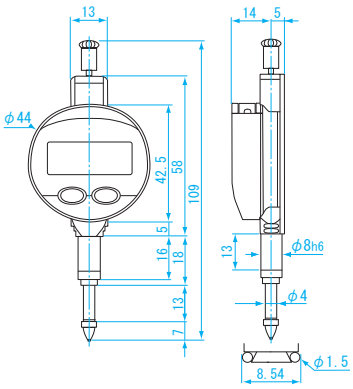

※ 量子化誤差（±1カウント）含まず

商品コード	品番	測定範囲(mm)	最小読取値(mm)	最小表示値(mm)	全測定範囲行き指示誤差※(μm)	戻り誤差(μm)	繰返し精密度(μm)	測定力(N)	質量	標準小売価格	JAN(4975846)
151724	DEI-233S1	12.5	0.01	0.01	20	2	2	1.5以下	70g	45,600	042186
151725	DEI-233S2		0.001	0.01/0.001(切替可)	5					61,000	042193

デジタル S ラインインジケータ

DIGITAL S-LINE INDICATORS

S line series

D T 検 O

商品コードで検索

OK・NG表示が光ってお知らせ！検査に最適な公差設定機能付タイプ。
最小表示0.0001mm(0.1μm)タイプもラインナップ！

「OK」、「NG」表示が点灯してわかりやすい！公差設定機能付

測定器通信統合ソフト▶ SK-LOG P46～49
測定データをPCへ取り込み▶ データ転送ケーブル P264
比較測定の基準▶ ブロックゲージ P54～62
測定器の保持▶ マグネットベース P279～287
精密測定台▶ コンパレータスタンド P311～312
錆の発生を防止▶ ゼラストフィルム鉄用 P410

用途●平面の凹凸、工作物の取り付けの良否、軸の振れ、直角度などの変位測定に
材質●ステム、スピンドル:ステンレス　●測定子先端:超硬
特長●公差設定機能付。"OK"、"NG"表示が色つきで光るため、素早く直感的に合否の判断ができ、検査に最適です。
●液晶部が270°回転し、見やすい方向に設置できます。
●演算機能付
●よく使う機能を簡単に呼び出せる「お気に入りボタン」機能付
●MIN, MAX測定機能付
●測定方向(＋－)の切替機能付　●プリセット機能付
●スリープモード機能付(約20分)　●オートオン機能付
●最小表示切替:0.01mm/0.001mm(DEI-WKS2)
0.001mm/0.0001mm(DEI-WKS-N)
電源●CR2032(リチウム電池)テスト用1個付属

DEI-WKS2

DEI-WKS-N
(最小表示 0.0001mm)

●寸法図　単位：mm

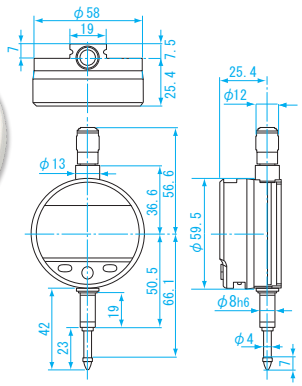

※ 量子化誤差（±1カウント）含まず

商品コード	品番	測定範囲(mm)	最小読取値(mm)	最小表示値(mm)	全測定範囲行き指示誤差※(μm)	戻り誤差(μm)	繰返し精密度(μm)	測定力(N)	質量	標準小売価格	JAN(4975846)
151726	DEI-WKS1	12.5	0.01	0.01	20	2	2	1.5以下	115g	62,000	042209
151727	DEI-WKS2		0.001	0.01/0.001(切替可)	3					70,000	042216
151716	DEI-WKS-N		0.0001	0.001/0.0001(切替可)	2.3		0.5		140g	150,000	042179

デジタル S ラインテストインジケータ（IP65）

S line series

DIGITAL S-LINE TEST INDICATORS (IP65)

D T 検 O

商品コードで検索

ホコリや切削液がかかる現場でも安心のIP65！
直感的に判断可能なデジタル+アナログ同時表示。

測定器通信統合ソフト▶ SK-LOG P46～49
測定データをPCへ取り込み▶ データ転送ケーブル P264
比較測定の基準▶ ブロックゲージ P54～62
測定器の保持▶ ハイトゲージ P220～224
測定器の保持▶ マグネットベース P279～287
精密測定台▶ コンパレータスタンド P311～312
錆の発生を防止▶ ゼラストフィルム鉄用 P410

DET-234S1

DET-234S2

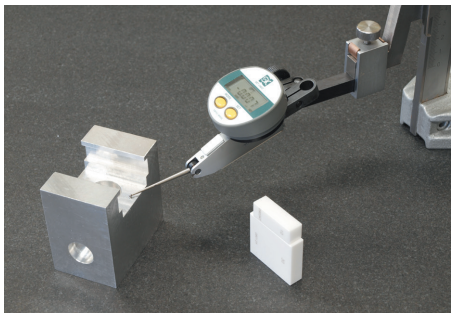

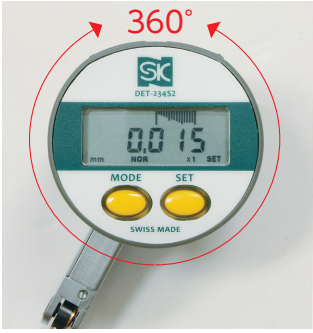

液晶部が360°回転
見やすい姿勢で測定が行えます。
※液晶部を回転させ、ゼロ点設定ができます。

保護等級 IP65 IPとはIEC60529規格に基づいて規定された固形異物、水に対する電気機器、キャビネットの保護等級表示です。

等級	IP	保護の程度	テスト方法
第1記号	6	完全な防じん構造	粉塵の侵入が完全に防護されている
第2記号	5	いかなる方向からの水の直接噴流によっても有害な影響を受けない	3mの距離から全方向に12.5ℓ/分・30kpaの噴流水、3分間

用途●てこ式デジタルインジケータ
●平面の凹凸、工作物の取り付けの良否、軸の振れ、直角度などの変位測定に。
材質●測定子先端:超硬
特長●防水保護等級**IP65**の防水・防じん性能を備えたデジタルインジケータです。
●直感的に判断可能なデジタル+アナログ同時表示。
●回すことでゼロ設定も可能な360°回転液晶ケース。
●MIN, MAX測定機能付
●測定方向(+−)の切替機能付
●プリセット機能付　●オートオフ機能付(約2時間)
●最小表示は0.01mmと0.001mmで切替可能です。
電源●CR2032(リチウム電池)テスト用1個付属
付属品●φ8mmステム(アリ溝付)

※ 交換用測定子も取り扱っております。

■ S ラインテストインジケータ測定子

商品コード	品番	測定子長さ L (mm)	測定子径 (mm)	適用機種	標準小売価格	JAN (4975846)
NEW! 151717	DET-P125S1	12.5	φ 1	DET-234S1 DET-0800SW	6,000	034099
151718	DET-234S1-S		φ 2		4,000	042247
151719	DET-234S2-S	36.5		DET-234S2 DET-2000SW	6,000	042254

※ 測定子を交換された後は基準器等で校正が必要となります。

●寸法図

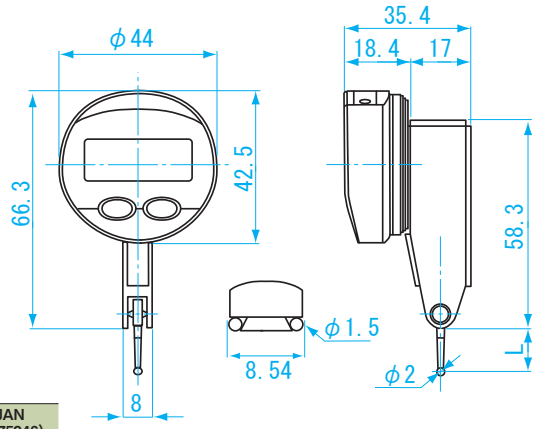

単位：mm

品番	L
DET-234S1	12.5
DET-234S2	36.5

※ 量子化誤差（±1カウント）含まず

商品コード	品番	測定範囲 (mm)	最小読取値 (mm)	最小表示値 (mm)	全測定範囲行き指示誤差※(μm)	戻り誤差 (μm)	繰返し精密度 (μm)	測定力 (N)	質量	標準小売価格	JAN (4975846)
151728	DET-234S1	0.8	0.001	0.01/0.001 (切替可)	10	4	3	0.2以下	73g	57,000	042223
151729	DET-234S2	0.5				5			75g	67,000	042230

ダイヤルゲージ
ダイヤルインジケータ
ダイヤルシクネスゲージ
シリンダゲージ
ダイヤルキャリパゲージ
その他ダイヤルゲージ
マグネットベース

SK NiigataSeiki　D デモ機の貸出が可能な商品です。　T トレーサビリティ対応の商品です。　検 検査成績表が同梱されている商品です。　O 海外生産を行っている商品です。

デジタル S ラインテストインジケータ（Bluetooth 内蔵／ IP54）

S line series

DIGITAL S-LINE TEST INDICATORS (IP65)

NEW! D T 検 O

デジタルテストインジケータにBluetooth機能搭載！
無線で測定データの転送が可能です。

測定器通信統合ソフト▶ SK-LOG P46～49
測定データをPCへ取り込み▶ データ転送ケーブル P264
比較測定の基準▶ ブロックゲージ P54～62
測定器の保持▶ ハイトゲージ P220～224
測定器の保持▶ マグネットベース P279～287
精密測定台▶ コンパレータスタンド P311～312
錆の発生を防止▶ ゼラストフィルム鉄用 P410

DET-0800SW

DET-2000SW

液晶部が270°回転
見やすい姿勢で測定が行えます。

保護等級 IP54　IPとはIEC60529規格に基づいて規定された固形異物、水に対する電気機器、キャビネットの保護等級表示です。

等級	IP	保護の程度	テスト方法
第1記号	5	粉じんからの保護	機器の正常な作動に支障をきたしたり、安全を損なう程の量の粉じんが内部に侵入しない
第2記号	4	いかなる方向からの水の飛まつによっても有害な影響を受けない	300～500mmの高さより全方向に10L/分の放水、10分間

用途●てこ式デジタルインジケータ
　●平面の凹凸、工作物の取り付けの良否、軸の振れ、直角度などの変位測定に。
材質●測定子先端:超硬
特長●Bluetooth機能を内蔵したデジタルインジケータです。
　●表示部約270度回転可能。
　●直感的に判断可能なデジタル+アナログ同時表示。
　●MIN、MAX、DELTA（最大変位量）測定機能付。
　●測定方向（+−）切替機能付。　●プリセット機能付。
　●オートディスプレイオフ機能付（約10分）。
　●最小表示（0.01/0.001mm）切替可能。
仕様●無線方式:Bluetooth5.0（通信距離15m以内）
　※当社のBluetoothシステムは日本及びFCC（米国）、CE（EU）、KCC（韓国）での認証となります（主要地域のみ抜粋）。その他地域でのご使用についてはお問い合わせください。
電源●電源:CR2032（リチウム電池）テスト用1個付属
付属品●付属品:φ8mmステム（アリ溝付）

●寸法図

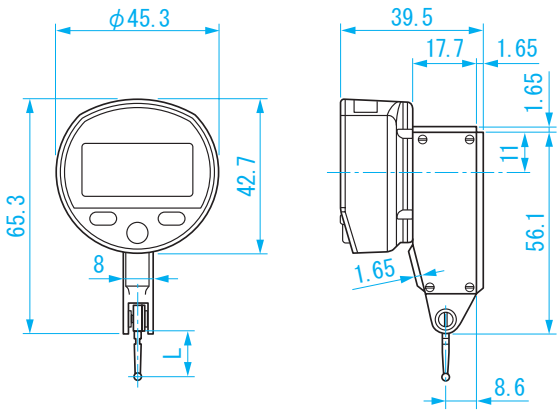

単位：mm

品番	L
DET-0800SW	12.5
DET-2000SW	36.5

※ 交換用測定子も取り扱っております。

■ S ラインテストインジケータ測定子

商品コード	品番	測定子長さ L（mm）	測定子径（mm）	適用機種	標準小売価格	JAN (4975846)
NEW! 151717	DET-P125S1	12.5	φ 1	DET-234S1	6,000	034099
151718	DET-234S1-S		φ 2	DET-0800SW	4,000	042247
151719	DET-234S2-S	36.5		DET-234S2 DET-2000SW	6,000	042254

※ 測定子を交換された後は基準器等で校正が必要となります。

※ 量子化誤差（±1カウント）含まず

商品コード	品番	測定範囲 (mm)	最小読取値 (mm)	最小表示値 (mm)	全測定範囲行き指示誤差*(μm)	戻り誤差 (μm)	繰返し精密度 (μm)	測定力 (N)	質量	標準小売価格	JAN (4975846)
NEW! 151746	DET-0800SW	0.8	0.001	0.01/0.001 (切替可)	3	2	1	0.2以下	70g	98,000	021938
NEW! 151747	DET-2000SW	2.0			8	3		0.1以下	70g	110,000	021945

デジタルインジケータ（IP65）
DIGITAL INDICATORS (IP65)

D T 検 O

商品コードで検索

ホコリや切削液がかかる現場でも安心の IP65 ！
検査に最適な公差設定機能と、直感的に判断可能な
デジタル＋アナログ同時表示タイプ。

比較測定の基準▶ ブロックゲージ P54～62
測定器の保持▶ マグネットベース P279～287
精密測定台▶ コンパレータスタンド P311～312
錆の発生を防止▶ ゼラストフィルム鉄用 P410

保護等級 IP65 IPとはIEC60529規格に基づいて規定された固形異物、水に対する電気機器、キャビネットの保護等級表示です。

等級	IP	保護の程度	テスト方法
第1記号	6	完全な防じん構造	粉塵の侵入が完全に防護されている
第2記号	5	いかなる方向からの水の直接噴流によっても有害な影響を受けない	3mの距離から全方向に12.5ℓ/分・30kpaの噴流水、3分間

用途●平面の凹凸、工作物の取り付けの良否、
軸の振れ、直角度などの変位測定に
材質●ステム:ステンレス　●測定子先端:超硬
特長●保護等級**IP65**の防水・防じん性能を備えた
デジタルインジケータです。
●合否判定が一目でできる、公差設定機能付
●測定方向(＋－)の切替機能付
●プリセット機能付
●ABS/INC切替機能付
●ホールド機能付
●アナログディスプレイ表示(±0.025mm、1目盛0.001mm)
●オートオフ機能(約5分:スリープ、約8時間:電源OFF)
●裏フタは平タイプと耳金付タイプの2種類を付属しています。
電源●CR2032(リチウム電池)テスト用1個付属
付属品●マイナスドライバ(電池交換用)　●指かけ(DEI-254Mのみ)

DEI-127M

●寸法図

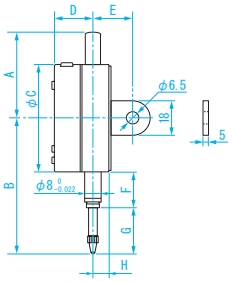

単位：mm

品番	A	B	C	D	E	F	G	H
DEI-127M	45	70	56	20	19	19	23	8
DEI-254M	54	111	56	24	24	47	36	12

※ 量子化誤差（±１カウント）含まず

商品コード	品番	測定範囲 (mm)	最小読取値 (mm)	全測定範囲行き指示誤差※ (μm)	戻り誤差 (μm)	繰返し精密度 (μm)	測定力 (N)	質量 (平蓋装着時)	標準小売価格	JAN (4975846)
151915	DEI-127M	12.7	0.001	7	4	2	1.5 以下	110g	18,000	042506
151916	DEI-254M	25.4		8			2.2 以下	160g	21,000	042513

デジタルインジケータ
DIGITAL INDICATORS

D T 検 O

商品コードで検索

デジタルタイプ。この性能でこの価格、高コストパフォーマンスモデル！

比較測定の基準▶ ブロックゲージ P54～62
測定器の保持▶ マグネットベース P279～287
精密測定台▶ コンパレータスタンド P311～312
錆の発生を防止▶ ゼラストフィルム鉄用 P410

用途●平面の凹凸、工作物の取り付けの良否、
直角度等の変位測定に
材質●本体:スチール　●測定子先端:鋼
特長●デジタル表示で見やすい
●ホールド機能付
●オートオフ機能付(約5分)
●目量0.01mm、測定範囲12.7mmの
デジタルインジケータです。
●裏フタは平タイプと耳金付タイプの2種類を付属しています。
電源●CR2032(リチウム電池)テスト用1個付属

●寸法図　単位：mm

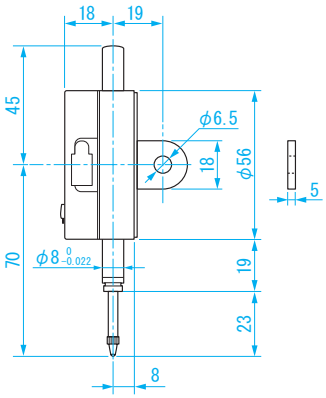

※ 量子化誤差（±１カウント）含まず

商品コード	品番	測定範囲 (mm)	最小読取値 (mm)	全測定範囲行き指示誤差※ (μm)	戻り誤差 (μm)	繰返し精密度 (μm)	測定力 (N)	質量 (平蓋装着時)	標準小売価格	JAN (4975846)
151715	DEI-127	12.7	0.01	20	10	10	1.5以下	140g	9,360	038264

Sラインダイヤルコンパレータ
S-LINE DIAL COMPARATOR GAUGE

D 検 O

高機能・高性能を追求したハイエンドモデルSラインシリーズ！
最小読取値0.001mmで、Sラインシリンダゲージへセットして使用できます。

比較測定の基準▶ ブロックゲージ P54～62
OK/NG判定▶ リミットマークシール P275
高精度内径測定▶ Sラインシリンダゲージ P294
測定器の保持▶ マグネットベース P279～287
精密測定台▶ コンパレータスタンド P311～312
錆の発生を防止▶ ゼラストフィルム鉄用 P410

●寸法図　単位：mm

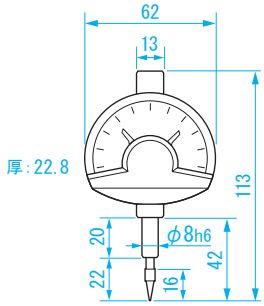

用途●比較測定
材質●本体:スチール
特長●高精度な指針測微器です。
●別売のSラインシリンダゲージにセットして使用できます。
●ショックプルーフ機構によりスピンドルの急な押し上げから歯車を保護します。

商品コード	品番	目量 (mm)	測定範囲 (mm)	目盛仕様	全測定範囲行き指示誤差(μm)	全測定範囲指示誤差(μm)	狭範囲指示誤差 (μm)	戻り誤差 (μm)	繰返し精密度 (μm)	測定力 (N)	質量	標準小売価格	JAN (4975846)
152085	KMC-1001	0.001	0.1	50-0-50	1	1.2	0.7	0.5	0.5	1.5以下	180g	33,000	032484

快段目盛ダイヤルゲージ
DIAL GAUGES (KAIDAN SCALE)

T 検 O

新設計の階段状目盛で、最小単位の読み違えを防ぎます！

比較測定の基準▶ ブロックゲージ P54～62
OK/NG判定▶ リミットマークシール P275
測定器の保持▶ マグネットベース P279～287
精密測定台▶ コンパレータスタンド P311～312
錆の発生を防止▶ ゼラストフィルム鉄用 P410

●寸法図

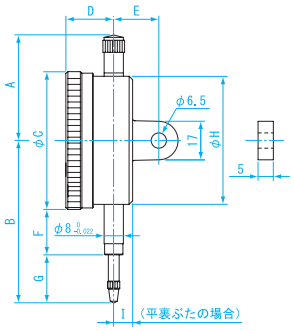

用途●平面の凹凸、工作物の取り付けの良否、軸の振れ、直角度等の変位測定に
材質●本体:スチール
●測定子先端:鋼
特長●最小単位の目盛が見やすい、階段状目盛。
●目量0.01mm、測定範囲0～10mmのダイヤルゲージです。
●リミット針を装着
●軸受部に宝石軸受を使用しています。
●目盛板は緑色
●裏フタは、平タイプと耳金付タイプの2種類を付属しています。

単位：mm

品番	A	B	C	D	E	F	G	H	I
WDI-10KD	43.5	68.5	58	16.5	19	18.5	21	53.5	8

商品コード	品番	目量 (mm)	測定範囲 (mm)	目盛仕様	長針1回転 (mm)	1/10回転指示誤差(μm)	全測定範囲指示誤差(μm)	戻り誤差 (μm)	繰返し精密度 (μm)	測定力 (N)	質量 (平置装着時)	標準小売価格	JAN (4975846)
151677	WDI-10KD	0.01	10	±0-100	1	8	20	5	5	1.5以下	180g	6,000	043244

標準形ダイヤルゲージ
DIAL GAUGES

D T 検 O

商品コードで検索

スタンダードサイズ。この性能でこの価格、
高コストパフォーマンスモデル！

比較測定の基準▶ ブロックゲージ P54～62
OK/NG判定▶ リミットマークシール P275
測定器の保持▶ マグネットベース P279～287
精密測定台▶ コンパレータスタンド P311～312
錆の発生を防止▶ ゼラストフィルム鉄用 P410

●寸法図

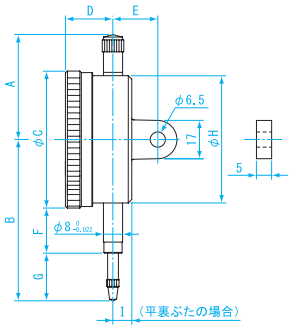

用途●平面の凹凸、工作物の取り付けの良否、軸の振れ、
直角度等の変位測定に
材質●本体:スチール
●測定子先端:鋼
特長●目量0.01mmの最も一般的なダイヤルゲージです。
●リミット針を装着
●軸受部に宝石軸受を使用しています。
●目盛板は緑色
●裏フタは、平タイプと耳金付タイプの2種類を付属しています。

単位：mm

品番	A	B	C	D	E	F	G	H	I
WDI-10	43.5	68.5	58	16.5	19	18.5	21	53.5	8

商品コード	品番	目量(mm)	測定範囲(mm)	目盛仕様	長針1回転(mm)	1/10回転指示誤差(μm)	全測定範囲指示誤差(μm)	戻り誤差(μm)	繰返し精密度(μm)	測定力(N)	質量(平蓋装着時)	標準小売価格	JAN(4975846)
151520	WDI-10	0.01	10	±0-100	1	8	20	5	5	1.5以下	180g	4,800	043206

標準形ダイヤルゲージ
DIAL GAUGES

D T 検 O

商品コードで検索

スタンダードサイズ。この性能でこの価格、
高コストパフォーマンスモデル！

比較測定の基準▶ ブロックゲージ P54～62
OK/NG判定▶ リミットマークシール P275
測定器の保持▶ マグネットベース P279～287
精密測定台▶ コンパレータスタンド P311～312
錆の発生を防止▶ ゼラストフィルム鉄用 P410

●寸法図

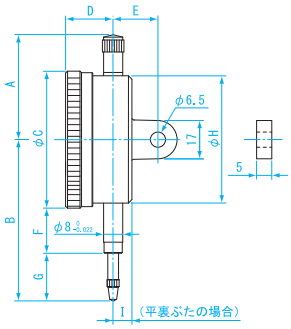

用途●平面の凹凸、工作物の取り付けの良否、軸の振れ、
直角度等の変位測定に
材質●本体:スチール
●測定子先端:鋼
特長●目量0.01mmの最も一般的なダイヤルゲージです。
●リミット針を装着
●軸受部に宝石軸受を使用しています。
●目盛板は黄色
●裏フタは、平タイプと耳金付タイプの2種類を付属しています。

単位：mm

品番	A	B	C	D	E	F	G	H	I
DI-1058	43.5	68.5	58	16.5	19	18.5	21	53.5	8

商品コード	品番	目量(mm)	測定範囲(mm)	目盛仕様	長針1回転(mm)	1/10回転指示誤差(μm)	全測定範囲指示誤差(μm)	戻り誤差(μm)	繰返し精密度(μm)	測定力(N)	質量(平蓋装着時)	標準小売価格	JAN(4975846)
151504	DI-1058	0.01	10	±0-100	1	8	20	5	5	1.5以下	180g	▲ 5,200	038448

SK Niigata Seiki　D デモ機の貸出が可能な商品です。　T トレーサビリティ対応の商品です。　検 検査成績表が同梱されている商品です。　O 海外生産を行っている商品です。

標準形ダイヤルゲージ
DIAL GAUGES

D T 検 O

商品コードで検索

スタンダードなダイヤルゲージが、
超硬測定子で生まれ変わりました！

比較測定の基準▶ ブロックゲージ P54～62
OK/NG判定▶ リミットマークシール P275
測定器の保持▶ マグネットベース P279～287
精密測定台▶ コンパレータスタンド P311～312
錆の発生を防止▶ ゼラストフィルム鉄用 P410

WDI-0558SP

用途●平面の凹凸、工作物の取り付けの良否、
軸の振れ、直角度等の変位測定に
材質●本体:スチール
●測定子先端:超硬
特長●目量0.01mmの最も一般的なダイヤルゲージです。
●リミット針を装着
●軸受部に宝石軸受を使用しています。
●目盛板は緑色
●裏フタは、平タイプと耳金付タイプの2種類を付属しています。
●ショックプルーフ機構によりスピンドルの急激な押し上げから
歯車を保護します。

●寸法図

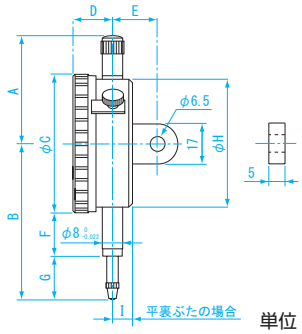

単位：mm

品番	A	B	C	D	E	F	G	H	I
WDI-0558SP	43.5	68.5	58	17	19	18.5	21	54	8
WDI-1058SP									

商品コード	品番	目量(mm)	測定範囲(mm)	目盛仕様	長針1回転(mm)	1/10回転指示誤差(μm)	全測定範囲指示誤差(μm)	戻り誤差(μm)	繰返し精密度(μm)	測定力(N)	質量(平蓋装着時)	標準小売価格	JAN(4975846)
151912	WDI-0558SP	0.01	5	±0-100	1	8	16	3	3	1.5以下	190g	5,500	041257
151913	WDI-1058SP		10			10	20					5,500	041264

標準形ダイヤルゲージ
DIAL GAUGES

D T 検 O

商品コードで検索

目量 0.001mm のスタンダードなダイヤルゲージが、
超硬測定子で生まれ変わりました！

比較測定の基準▶ ブロックゲージ P54～62
OK/NG判定▶ リミットマークシール P275
測定器の保持▶ マグネットベース P279～287
精密測定台▶ コンパレータスタンド P311～312
錆の発生を防止▶ ゼラストフィルム鉄用 P410

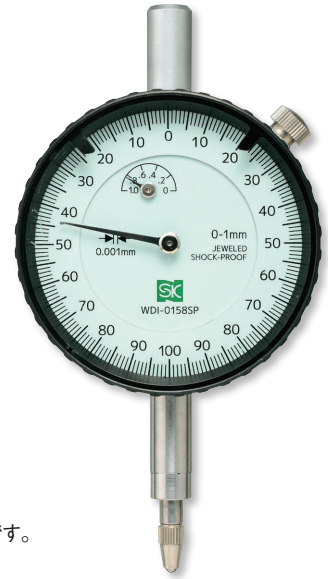

用途●平面の凹凸、工作物の取り付けの良否、
軸の振れ、直角度等の変位測定に
材質●本体:スチール
●測定子先端:超硬
特長●目量0.001mmの最も一般的なダイヤルゲージです。
●リミット針を装着
●軸受部に宝石軸受を使用しています。
●目盛板は緑色
●裏フタは、平タイプと耳金付タイプの2種類を付属しています。
●ショックプルーフ機構によりスピンドルの急激な押し上げから
歯車を保護します。

●寸法図

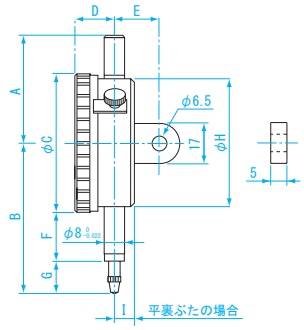

単位：mm

品番	A	B	C	D	E	F	G	H	I
WDI-0158SP	45	61.5	56	17	19	20	13.5	54	8

商品コード	品番	目量(mm)	測定範囲(mm)	目盛仕様	長針1回転(mm)	1/10回転指示誤差(μm)	全測定範囲指示誤差(μm)	戻り誤差(μm)	繰返し精密度(μm)	測定力(N)	質量(平蓋装着時)	標準小売価格	JAN(4975846)
151911	WDI-0158SP	0.001	1	0-100-0	0.2	3	5	2	0.3	2.0以下	190g	11,000	041240

ロングストロークダイヤルゲージ
DIAL GAUGES

D T 検 O

商品コードで検索

自動車エンジン等（点火時期・ピストン上死点）調整の必需品！

比較測定の基準▶ ブロックゲージ P54～62
OK/NG判定▶ リミットマークシール P275
測定器の保持▶ マグネットベース P279～287
精密測定台▶ コンパレータスタンド P311～312
錆の発生を防止▶ ゼラストフィルム鉄用 P410

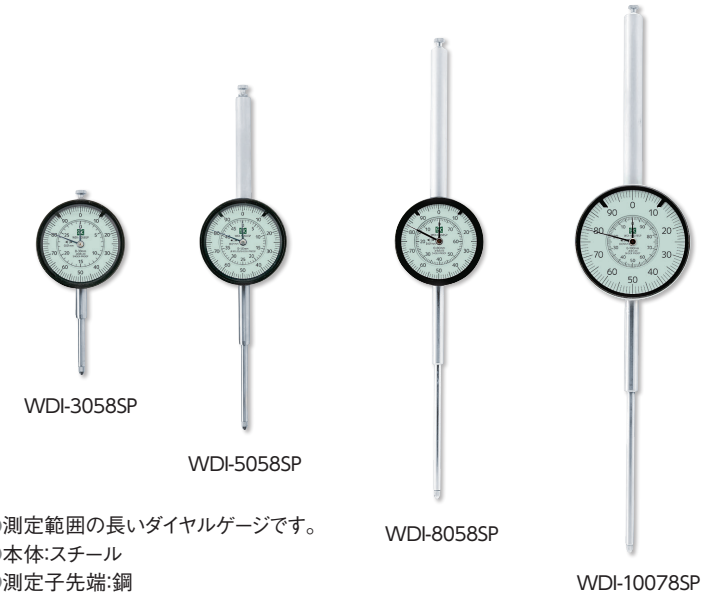

用途●測定範囲の長いダイヤルゲージです。
材質●本体:スチール
　　●測定子先端:鋼
特長●リミット針を装着
　　●軸受部に宝石軸受を使用しています。
　　●目盛板は緑色
　　●裏フタは、平タイプと耳金付タイプの2種類を付属しています。
　　●ショックプルーフ機構によりスピンドルの急激な押し上げから歯車を保護します。

●寸法図

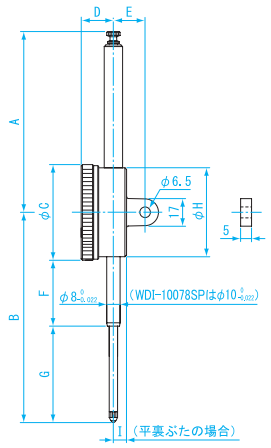

単位：mm

品番	A	B	C	D	E	F	G	H	I
WDI-3058SP	37.5	86.5	58	19	19.5	19.5	38	53.5	8.5
WDI-5058SP	108.5	126	58	19	19.5	39.5	57.5	53.5	8.5
WDI-8058SP	138.5	168.5	58	19	19.5	51.5	88	53.5	8.5
WDI-10078SP	167.5	208	78	20	20.5	61	108	69	10

※垂直（測定子下向き）でご使用ください。

商品コード	品番	目量(mm)	測定範囲(mm)	目盛仕様	長針1回転(mm)	1/10回転指示誤差(μm)	全測定範囲指示誤差(μm)	戻り誤差(μm)	繰返し精密度(μm)	測定力(N)	質量(平蓋装着時)	標準小売価格	JAN(4975846)
151586	WDI-3058SP	0.01	30	0-100	1	14	35	7	5	3.0以下	210g	▲ 15,000	043169
151587	WDI-5058SP		50			15	40	9		3.5以下	270g	▲ 26,000	043176
151588	WDI-8058SP		80			–	50	11	6	4.0以下	290g	▲ 33,000	043183
151589	WDI-10078SP		100			–		15		4.5以下	530g	▲ 51,000	043190

小形ダイヤルゲージ
DIAL GAUGES

D T 検 O

高コストパフォーマンスモデル！

●寸法図

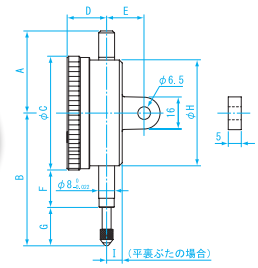

比較測定の基準▶ ブロックゲージ P54～62
測定器の保持▶ マグネットベース P279～287
精密測定台▶ コンパレータスタンド P311～312
錆の発生を防止▶ ゼラストフィルム鉄用 P410

用途●多点測定や治具等の組み込みに
材質●本体:スチール
　　●測定子先端:鋼
特長●目量0.01mmの小形ダイヤルゲージです。
　　●リミット針を装着
　　●軸受部に宝石軸受を使用しています。
　　●目盛板は緑色
　　●裏フタは、平タイプと耳金付タイプの2種類を付属しています。

単位：mm

品番	A	B	C	D	E	F	G	H	I
WDI-0342	31	45	42	14	18	14	10	40	7
WDI-0542	31	47	42	14	18	14	12	40	7

商品コード	品番	目量(mm)	測定範囲(mm)	目盛仕様	長針1回転(mm)	1/10回転指示誤差(μm)	全測定範囲指示誤差(μm)	戻り誤差(μm)	繰返し精密度(μm)	測定力(N)	質量(平蓋装着時)	標準小売価格	JAN(4975846)
151512	WDI-0342	0.01	3	±0-50	0.5	8	14	6	5	1.5以下	100g	▲ 7,200	043145
151513	WDI-0542		5			9	16					▲ 7,200	043152

Niagara Seiki　D デモ機の貸出が可能な商品です。　T トレーサビリティ対応の商品です。　検 検査成績表が同梱されている商品です。　O 海外生産を行っている商品です。

ダイヤルゲージ用測定子
OPTIONAL ACCESSORIES

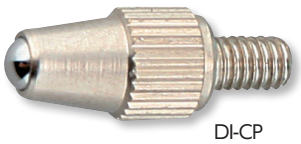

DI-CP

錆の発生を防止▶
ゼラストフィルム鉄用
P410

●寸法図　単位：mm

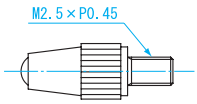

適用表

測定子品番	適用ダイヤルゲージ
DI-CP	WDI-10KD　WDI-10　DI-1058 WDI-3058SP　WDI-5058SP　WDI-8058SP WDI-10078SP　WDI-0342　WDI-0542 DD-205
	・旧商品 DI-3058　DI-5058　DI-8058　DI-10078 DI-0342　DI-0542 DI-1220A　DI-1220AS　DI-1102A　DI-1810A
DI-CPK	・旧商品 DI-10（2007年 9月以降発売品）　DI-10KD DI-1060SC　DI-0560SC　DI-0160SC
WDI-W	WDI-0158SP　WDI-0558SP　WDI-1058SP

用途●ダイヤルゲージ用先端測定子
材質●先端:鋼球(DI-CP･DI-CPK)
　　超硬(WDI-W)

商品コード	品番	標準小売価格	JAN (4975846)
151500	DI-CP	▲ 1,000	039797
151675	DI-CPK	900	038431
151914	WDI-W	900	041394

ダイヤルゲージリミットマークシール
OPTIONAL ACCESSORIES

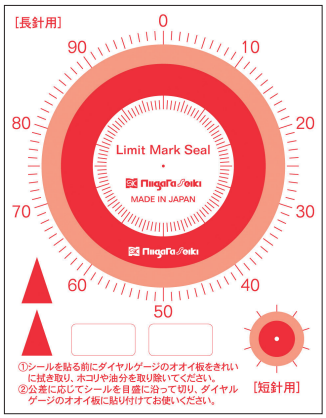

用途●ダイヤルゲージの寸法検査でのOK/NG判定に。
材質●ポビック透明#100 Rt-H(強粘再剥離)
特長●NGの範囲が視覚的にわかりやすくなるので、
　　量産での検査工程に最適です。
　　●メモ用シール、短針用シール、アラートポイントの
　　設定などに便利な矢印シール付
仕様●対象ダイヤルゲージ:オオイ板外径φ52mm以上
　　●シール外径:長針用…φ51.5mm
　　短針用…φ10mm
　　●10枚入

商品コード	品番	入数	質量	標準小売価格	JAN (4975846)
151674	DI-LMS	10	20g	750	664623

ダイヤルゲージアタッチメント
DIAL GAUGE ATTACHMENT

お使いのダイヤルゲージに取り付け、用途に合わせた様々な測定子に早変わり。

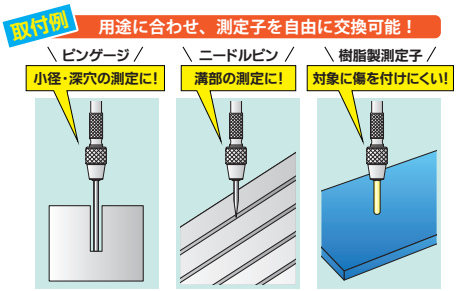

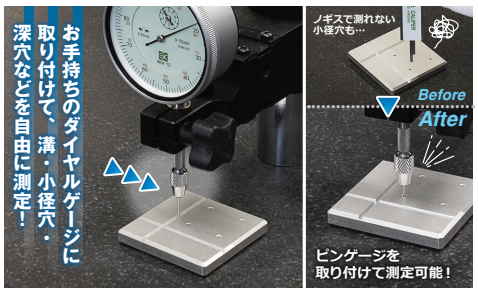

用途●ダイヤルゲージに取り付け、用途に合わせた測定に。
材質●真鍮
特長●お使いのダイヤルゲージに取り付け、ピンゲージや各種ニードル、平行ピンなどを固定
　　することで、ダイヤルゲージの測定子を様々な形状に変更することができます。
仕様●対応サイズ:φ0.5～1.4mm
　　●取り付けねじサイズ:M2.5×P0.45
　　●測定子差込穴深さ:約18mm
　　※測定子は別途ご用意ください。

●寸法図　単位：mm

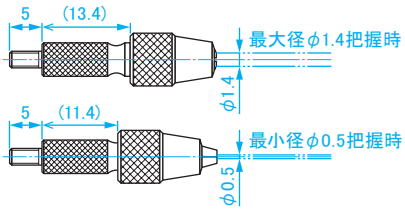

商品コード	品番	質量	標準小売価格	JAN (4975846)
151673	D-0514A	5g	8,000	664654

ダイヤルインジケータ（測定範囲 0.2mm/ 目量 0.002mm）
DIAL INDICATORS

D T 検 O

商品コードで検索

ダイヤルゲージが使えない「狭い場所」の
凹凸・真直度測定等に便利です！

測定器の保持▶ ハイトゲージ P220～224
測定器の保持▶ マグネットベース P279～287
錆の発生を防止▶ ゼラストフィルム鉄用 P410

WTI-2030S（鋼球）

WTI-2030R（ルビー球）

・高い耐摩耗性
・電気を通さない
・磁気を帯びない

WTI-2030W（超硬球）

・高い耐摩耗性
・高硬度でキズがつかない
・熱膨張係数が小さい

●寸法図

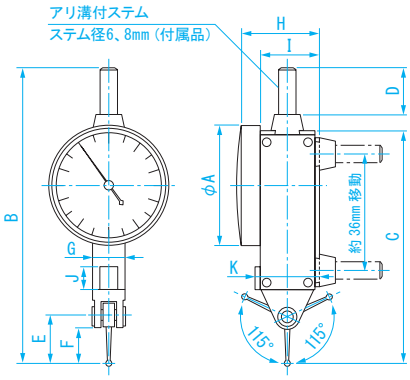

用途●てこ式ダイヤルゲージ
材質●本体:スチール
特長●ダイヤルゲージでは測れない狭い場所や、
深い場所の測定が簡単に行えます。
●各軸受部に宝石を組み込んでいます。
●目盛板は緑色
付属品●φ6mmステム（アリ溝付）
●φ8mmステム（アリ溝付）
●測定子交換用スパナ

単位：mm

品番	A	B	C	D	E	F	G	H	I	J	K
WTI-2030S WTI-2030R WTI-2030W	30	97	73	17	16	12	10	26	18.4	15	20
WTI-2038S WTI-2038R WTI-2038W	37.5									7	

商品コード	品番	測定子先端材質	目量(mm)	測定範囲(mm)	目盛仕様	全測定範囲行き指示誤差(μm)	戻り誤差(μm)	繰返し精密度(μm)	測定力(N)	質量	標準小売価格	JAN(4975846)
151921	WTI-2030S	鋼	0.002	0.2	0-100-0	6	2	1	0.5以下	70g	12,500	041271
151922	WTI-2038S									80g	12,500	041288
151925	WTI-2030R	ルビー								70g	▲ 13,900	041318
151926	WTI-2038R									80g	▲ 13,900	041325
151929	WTI-2030W	超硬								70g	▲ 13,900	041356
151930	WTI-2038W									80g	▲ 13,900	041363

※測定子は、WTI-20S、WTI-20R、WTI-20Wのみ交換できます。

ダイヤルインジケータ用測定子
REPLACEMENT PROBE FOR DIAL INDICATOR

O

ダイヤルインジケータ専用 交換測定子です。

用途●ダイヤルインジケータ専用 交換測定子です。
※測定子を交換された後は、基準器等で校正が必要となります。

商品コード	品番	測定子先端材質	適用ダイヤルインジケータ品番	標準小売価格	JAN(4975846)
151933	WTI-20S	鋼	WTI-2030S WTI-2038S	800	041400
151935	WTI-20R	ルビー	WTI-2030R WTI-2038R	1,600	041424
151937	WTI-20W	超硬	WTI-2030W WTI-2038W	1,600	041448

WTI-20S

WTI-20R

WTI-20W

●寸法図　単位：mm

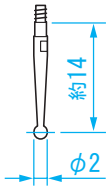

ダイヤルゲージ
ダイヤルインジケータ
ダイヤルシクネスゲージ
シリンダゲージ
ダイヤルキャリパゲージ
その他ダイヤルゲージ
マグネットベース

Niigata Seiki　D デモ機の貸出が可能な商品です。　T トレーサビリティ対応の商品です。　検 検査成績表が同梱されている商品です。　O 海外生産を行っている商品です。

ダイヤルインジケータ（測定範囲 0.8mm/ 目量 0.01mm）
DIAL INDICATORS

D T 検 O

商品コードで検索

ダイヤルゲージが使えない「狭い場所」の
凹凸・真直度測定等に便利です！

測定器の保持▶ ハイトゲージ P220～224
測定器の保持▶ マグネットベース P279～287
錆の発生を防止▶ ゼラストフィルム鉄用 P410

WTI-8030S（鋼球）

WTI-8030R（ルビー球）

・高い耐摩耗性
・電気を通さない
・磁気を帯びない

WTI-8030W（超硬球）

・高い耐摩耗性
・高硬度でキズがつかない
・熱膨張係数が小さい

●寸法図

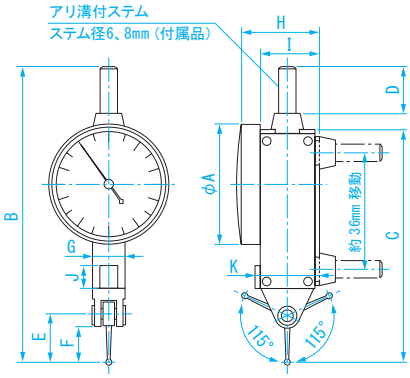

用途●てこ式ダイヤルゲージ
材質●本体:スチール
特長●ダイヤルゲージでは測れない狭い場所や、
深い場所の測定が簡単に行えます。
●各軸受部に宝石を組み込んでいます。
●目盛板は緑色
付属品●φ6mmステム（アリ溝付）
●φ8mmステム（アリ溝付）
●測定子交換用スパナ

単位：mm

品番	A	B	C	D	E	F	G	H	I	J	K
WTI-8030S WTI-8030R WTI-8030W	30	97	73	17	16.5	12.5	10	26	18.4	15	20
WTI-8038S WTI-8038R WTI-8038W	37.5									7	

商品コード	品番	測定子先端材質	目量(mm)	測定範囲(mm)	目盛仕様	全測定範囲行き指示誤差(μm)	戻り誤差(μm)	繰返し精密度(μm)	測定力(N)	質量	標準小売価格	JAN(4975846)
151923	WTI-8030S	鋼	0.01	0.8	0-40-0	13	3	3	0.5以下	70g	▲ 10,400	041295
151924	WTI-8038S									80g	▲ 9,700	041301
151927	WTI-8030R	ルビー								70g	▲ 10,500	041332
151928	WTI-8038R									80g	▲ 9,800	041349
151931	WTI-8030W	超硬								70g	▲ 10,500	041370
151932	WTI-8038W									80g	▲ 9,800	041387

※測定子は、WTI-80S、WTI-80R、WTI-80Wのみ交換できます。

ダイヤルインジケータ用測定子
REPLACEMENT PROBE FOR DIAL INDICATOR

O

ダイヤルインジケータ専用 交換測定子です。

用途●ダイヤルインジケータ専用 交換測定子です。
※測定子を交換された後は、基準器等で校正が必要となります。

商品コード	品番	測定子先端材質	適用ダイヤルインジケータ品番	標準小売価格	JAN(4975846)
151934	WTI-80S	鋼	WTI-8030S WTI-8038S	800	041417
151936	WTI-80R	ルビー	WTI-8030R WTI-8038R	1,600	041431
151938	WTI-80W	超硬	WTI-8030W WTI-8038W	1,600	041455

WTI-80S

WTI-80R

WTI-80W

●寸法図　単位：mm

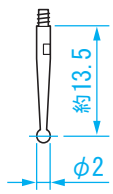

ダイヤルゲージ
ダイヤルインジケータ
ダイヤルシクネスゲージ
シリンダゲージ
ダイヤルキャリパゲージ
その他ダイヤルゲージ
マグネットベース

ダイヤルインジケータ（測定範囲 0.8mm/ 目量 0.01mm/ ロング測定子）

DIAL INDICATORS(LONG PROBE)

D T 検 O

標準形のダイヤルインジケータでも測定できない
「深い場所」での測定ができます！

測定器の保持▶ ハイトゲージ P220～224
測定器の保持▶ マグネットベース P279～287
錆の発生を防止▶ ゼラストフィルム鉄用 P410

WTI-8038RL（ルビー球）
- 高い耐摩耗性
- 電気を通さない
- 磁気を帯びない

WTI-8038WL（超硬球）
- 高い耐摩耗性
- 高硬度でキズがつかない
- 熱膨張係数が小さい

●寸法図　単位：mm

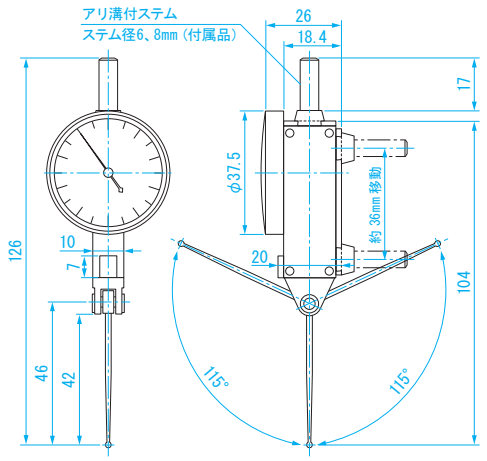

用途●ロング測定子タイプのてこ式ダイヤルインジケータです。
材質●本体:スチール
特長●通常のダイヤルインジケータでも測れない深い場所の測定が行えます。
●各軸受部に宝石を組み込んでいます。
●目盛板は緑色
付属品●φ6mmステム（アリ溝付）
●φ8mmステム（アリ溝付）
●測定子交換用スパナ

商品コード	品番	測定子材質	目量(mm)	測定範囲(mm)	目盛仕様	全測定範囲行き指示誤差(μm)	戻り誤差(μm)	繰返し精密度(μm)	測定力(N)	質量	標準小売価格	JAN(4975846)
151939	WTI-8038RL	ルビー	0.01	0.8	0-40-0	13	9	3	0.2以下	80g	16,000	037052
151940	WTI-8038WL	超硬								80g	15,000	037069

※測定子は、WTI-80RL、WTI-80WLのみ交換できます。

ダイヤルインジケータ用測定子

REPLACEMENT PROBE FOR DIAL INDICATOR(LONG PROBE)

O

ダイヤルインジケータ専用 交換測定子です。

用途●ロング測定子タイプダイヤルインジケータ専用 交換測定子です。
※測定子を交換された後は、基準器等で校正が必要となります。

商品コード	品番	測定子材質	適用ダイヤルインジケータ品番	標準小売価格	JAN(4975846)
151941	WTI-80RL	ルビー	WTI-8038RL	2,800	036536
151942	WTI-80WL	超硬	WTI-8038WL	2,800	036543

WTI-80RL

WTI-80WL

●寸法図　単位：mm

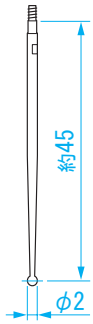

ダイヤルゲージ
ダイヤルインジケータ
ダイヤルシクネスゲージ
シリンダゲージ
ダイヤルキャリパゲージ
その他ダイヤルゲージ
マグネットベース

■マグネットベース一覧表

商品写真					
商品コード	012896	012897	012898	012870	012871
品名	マグネットベース ロックタイプ	マグネットベース ロックタイプ	マグネットベース ロックタイプ	マグネットベース 標準型	マグネットベース 微動付
品番	WMB-50G	WMB-80G	WMB-100G	SB-6C	SB-6B
特長	ノブでジョイントを同時にロック／別売の円筒クランプ治具に対応			スタンダード	位置調整が楽な微動付
ステム取付サイズ	φ 6mm ／φ 8mm ／アリ溝付			φ 6mm ／φ 8mm ／ 耳金穴φ 6.5mm、φ 8mm ダイヤルゲージに対応	
吸着力（約）	500N	800N	1000N	800N	
マグネット ON/OFF	○	○	○	○	○
主柱寸法（mm）	67 + 56	110 + 85	155 + 100	φ 12 × 178	
支柱寸法（mm）	–	–	–	φ 10 × 165	
掲載 P	280	280	280	281	281

商品写真					
商品コード	012873	012874	012875	012872	012705
品名	マグネットベース 太主柱タイプ	マグネットベース フレキシブルタイプ	マグネットベース ロックタイプ	マグネットベース ミニタイプ	ミニマグネットベース
品番	SB-80P	SB-80F	SB-100G	SB-25M	MB-7
特長	安定した保持が可能	自在に曲げて保持が可能	ノブでジョイントを同時にロック	小形で狭い箇所向き	ワンタッチロック式ミニタイプ
ステム取付サイズ	φ 6mm ／φ 8mm ／耳金穴φ 6.5mm、φ 8mm ダイヤルゲージに対応	φ 6mm ／φ 8mm ／アリ溝付	φ 6mm ／φ 8mm ／アリ溝付	φ 6mm	φ 6mm ／φ 8mm ／アリ溝付
吸着力（約）	800N		1000N	250N	250N
マグネット ON/OFF	○	○	○	○	○
主柱寸法（mm）	φ 14 × 178	φ 16 × 340	145 + 125 + 50	φ 7 × 54	58 + 64
支柱寸法（mm）	φ 12 × 165	–	–	–	–
掲載 P	282	282	283	283	283

商品写真					
商品コード	012700	012701	012702	012703	012704
品名	ミニマグネットベース	ミニマグネットベース 微動付	ミニマグネットベース 微動付ロング	ミニマグネットベース	ミニマグネットベース
品番	B-2	B-3	B-4	B-5	MB-6
特長	インジケータ用ミニタイプ	位置調整が楽な微動付	位置調整が楽な微動付・ロングタイプ	角度調整が自由なユニバーサルタイプ	位置調整が楽な微動付・ユニバーサルタイプ
ステム取付サイズ	φ 6mm	φ 6mm ／アリ溝		φ 6mm ／φ 8mm ／ 耳金付ダイヤルゲージ対応	φ 8mm ／アリ溝
吸着力（約）	80N	65N		200N	
マグネット ON/OFF	×	×	×	×	×
主柱寸法（mm）	31	31	90	28	62 + 15
支柱寸法（mm）	–	89mm ロングアーム	89mm ロングアーム	89mm ロングアーム	–
掲載 P	286	286	286	286	287

マグネットベース ロックタイプ
MAGNETIC BASE WITH LOCKING TYPE

D O

商品コードで検索

取付用 精密測定器▶
ダイヤルゲージ P265～267・P270～273
取付用 精密測定器▶
インジケータ P268～269・P276～278
交換部品▶
マグネットベース部品 P284～285
錆の発生を防止▶
ゼラストフィルム鉄用 P410

1つのノブで全てのロックが可能！
軽い力でもしっかりロック、精密な位置調整も可能です。

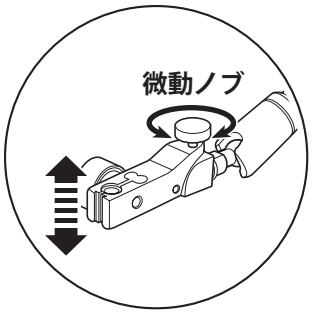

微動送りが簡単で
スムーズな位置決めが可能

WMB-80G

用途●ダイヤルゲージ・ダイヤルインジケータ(てこ式)の測定器保持具として
材質●本体:アルミ
●マグネット:ネオジム磁石(WMB-50G)
フェライト磁石(WMB-80G、WMB-100G)
特長●メカロックノブ締め付け操作で、ジョイントを同時にロックできます。
●レバー操作でマグネットのON／OFF脱着が可能
●別売の円筒クランプ治具を取り付けて、円筒形状のワーク保持具としても使用できます。
仕様●ステム取付:φ6mm・φ8mm
●アリ溝付

マグネットベース部品⇒P285

●寸法図

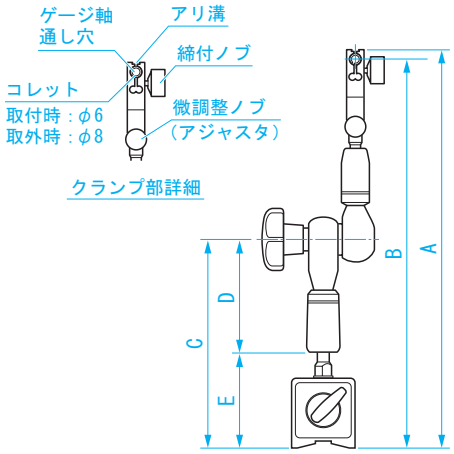

単位：mm

品番	A	B	C	D	E
WMB-50G	253	246	122	67	55
WMB-80G	340	333	180	110	70
WMB-100G	405	398	230	155	75

商品コード	品番	吸着力(N)	ベース寸法(mm)	ベース-アーム取付ねじ	アーム-クランプ部取付ねじ	質量	標準小売価格	JAN(4975846)
012896	WMB-50G	約500	40×40×40	M6×P1.0	M6×P1.0	710g	12,000	012974
012897	WMB-80G	約800	50×60×55	M8×P1.25		1,380g	13,200	012981
012898	WMB-100G	約1000	50×75×55	M8×P1.25		1,830g	14,300	012998

円筒クランプ治具
CLUMP FOR WMB SERIES MAGNETIC BASE WITH LOCKING TYPE

D O

商品コードで検索

円筒ワークの保持に！
マグネットベース WMB シリーズに
取り付けて使用します。

円筒ワークの保持に

用　途●円筒形状のワーク保持具として
材　質●本体:アルミ
●レバー:鉄
特　長●WMBシリーズのマグネットベースに取り付けて使用
仕　様●取付穴径:M6×P1.0
●使用可能ワーク質量:2kg
●使用可能ワーク径:φ12mm～30mm
適用機種●マグネットベース ロックタイプ WMB-50G・WMB-80G・WMB-100G

●寸法図　単位：mm

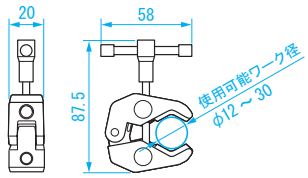

商品コード	品番	質量	標準小売価格	JAN(4975846)
012901	CC-WMB	130g	4,000	013070

Niagara Seiki　D デモ機の貸出が可能な商品です。　T トレーサビリティ対応の商品です。　検 検査成績表が同梱されている商品です。　O 海外生産を行っている商品です。

マグネットベース 標準型
MAGNETIC BASE

D O

商品コードで検索

ダイヤルゲージ・インジケータ等の保持具として！
この性能でこの価格、高コストパフォーマンスモデル！

取付用 精密測定器▶ ダイヤルゲージ P265～267・P270～273
取付用 精密測定器▶ インジケータ P268～269・P276～278
交換部品▶ マグネットベース部品 P284～285
錆の発生を防止▶ ゼラストフィルム鉄用 P410

耳金付ダイヤルゲージにも対応

用途●ダイヤルゲージ・ダイヤルインジケータ（てこ式）の測定保持具として
材質●本体:一般構造用圧延鋼
●マグネット:フェライト磁石
特長●標準タイプ
●レバー操作でマグネットのON／OFF脱着可能
仕様●吸着力:**約800N**
●ステム取付:φ6mm・φ8mm
●耳金穴取付:φ6.5mm・φ8mm
●主柱取付ねじ:M8×P1.25

マグネットベース部品⇒P284

●寸法図　単位：mm

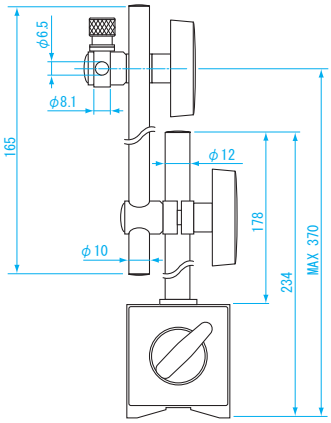

P394　磁石の種類と特性

商品コード	品番	ベース寸法 (mm)	表面磁束密度 (mT)	質量	標準小売価格	JAN (4975846)
012870	SB-6C	50×60×55	最大100	1.5kg	4,300	012233

マグネットベース 微動付
MAGNETIC BASE

D O

商品コードで検索

ダイヤルゲージ・インジケータ位置決めが楽な微動タイプ！
ダイヤルゲージ等の保持具として！

取付用 精密測定器▶ ダイヤルゲージ P265～267・P270～273
取付用 精密測定器▶ インジケータ P268～269・P276～278
交換部品▶ マグネットベース部品 P284～285
錆の発生を防止▶ ゼラストフィルム鉄用 P410

耳金付ダイヤルゲージにも対応

用途●ダイヤルゲージ・ダイヤルインジケータ（てこ式）の測定保持具として
材質●本体:一般構造用圧延鋼
●マグネット:フェライト磁石
特長●微動タイプ（微動範囲2mm）
●レバー操作でマグネットのON／OFF脱着可能
仕様●吸着力:**約800N**
●ステム取付:φ6mm・φ8mm
●耳金穴取付:φ6.5mm・φ8mm
●主柱取付ねじ:M8×P1.25

マグネットベース部品⇒P284

●寸法図　単位：mm

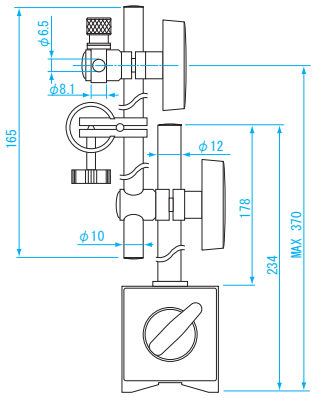

P394　磁石の種類と特性

商品コード	品番	ベース寸法 (mm)	表面磁束密度 (mT)	質量	標準小売価格	JAN (4975846)
012871	SB-6B	50×60×55	最大100	1.5kg	5,300	012240

マグネットベース 太主柱タイプ
MAGNETIC BASE

D O

商品コードで検索

太主柱タイプで安定した保持が可能！
この性能でこの価格、高コストパフォーマンスモデル！

取付用 精密測定器▶ ダイヤルゲージ P265～267・P270～273
取付用 精密測定器▶ インジケータ P268～269・P276～278
交換部品▶ マグネットベース部品 P284～285
錆の発生を防止▶ ゼラストフィルム鉄用 P410

耳金付ダイヤルゲージにも対応

用途●ダイヤルゲージ・ダイヤルインジケータ(てこ式)の測定保持具として
材質●本体:一般構造用圧延鋼
●マグネット:フェライト磁石
特長●太仕様の主柱(φ14)、支柱(φ12)を採用。測定器具を安定して保持できます。
●レバー操作でマグネットのON／OFF脱着可能
仕様●吸着力:**約800N**
●ステム取付:φ6mm・φ8mm
●耳金穴取付:φ6.5mm・φ8mm
●主柱取付ねじ:M8×P1.25

マグネットベース部品⇒P284

●寸法図　単位：mm

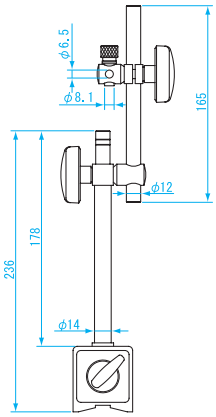

P394　磁石の種類と特性

商品コード	品番	ベース寸法 (mm)	表面磁束密度 (mT)	質量	標準 小売価格	JAN (4975846)
012873	SB-80P	50×60×55	最大100	1.5kg	5,000	012677

マグネットベース フレキシブルタイプ
MAGNETIC BASE WITH FLEXIBLE TYPE

D O

商品コードで検索

位置決めが簡単です！

取付用 精密測定器▶ ダイヤルゲージ P265～267・P270～273
取付用 精密測定器▶ インジケータ P268～269・P276～278
交換部品▶ マグネットベース部品 P284～285
錆の発生を防止▶ ゼラストフィルム鉄用 P410

用途●ダイヤルゲージ・ダイヤルインジケータ(てこ式)の測定保持具として
材質●本体:一般構造用圧延鋼
●マグネット:フェライト磁石
特長●フレキシブルシャフトなので自在に曲げての保持が可能、ハンドルワンタッチで固定ができます。
●レバー操作でマグネットのON／OFF脱着可能
仕様●吸着力:**約800N**
●ステム取付:φ6mm・φ8mm
●アリ溝取付
●主柱取付ねじ:M8×P1.25

マグネットベース部品⇒P285

●寸法図　単位：mm

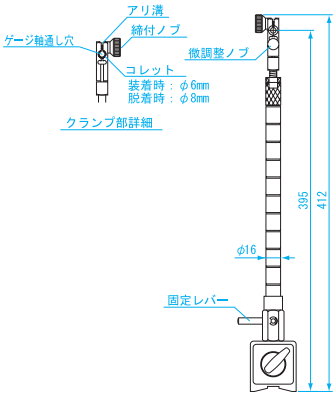

P394　磁石の種類と特性

商品コード	品番	ベース寸法 (mm)	表面磁束密度 (mT)	質量	標準 小売価格	JAN (4975846)
012874	SB-80F	50×60×55	最大100	1.3kg	7,800	012684

NiigataSeiki　D デモ機の貸出が可能な商品です。　T トレーサビリティ対応の商品です。　検 検査成績表が同梱されている商品です。　O 海外生産を行っている商品です。

マグネットベース ロックタイプ
MAGNETIC BASE WITH LOCKING TYPE

D O

商品コードで検索

1つのノブで全てのロックが可能！

取付用 精密測定器▶ ダイヤルゲージ P265～267・P270～273
取付用 精密測定器▶ インジケータ P268～269・P276～278
交換部品▶ マグネットベース部品 P284～285
錆の発生を防止▶ ゼラストフィルム鉄用 P410

用途●ダイヤルゲージ・ダイヤルインジケータ(てこ式)の測定器保持具として
材質●本体:一般構造用圧延鋼
●マグネット:フェライト磁石
特長●メカロックノブ締め付け操作で、ジョイントを同時にロックできます。
●レバー操作でマグネットのON／OFF脱着可能
仕様●吸着力:**約1000N**
●ステム取付:φ6mm・φ8mm
●アリ溝取付
●アーム取付ねじ:M8×P1.25

●寸法図　単位：mm

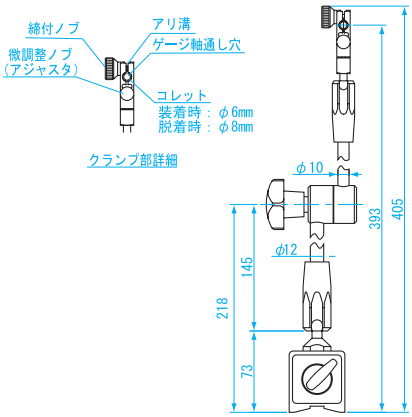

マグネットベース部品⇒P285
P394　磁石の種類と特性

商品コード	品番	ベース寸法 (mm)	表面磁束密度 (mT)	質量	標準 小売価格	JAN (4975846)
012875	SB-100G	50×75×55	最大100	1.7kg	10,500	012691

マグネットベース ミニタイプ
MAGNETIC BASE MINI TYPE

D O

商品コードで検索

狭い箇所・機械に直接取り付けできるので便利！

交換部品▶ マグネットベース部品 P284～285
錆の発生を防止▶ ゼラストフィルム鉄用 P410

●寸法図　単位：mm

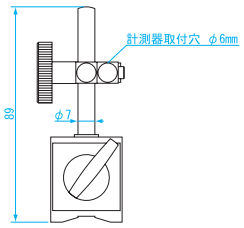

用途●ダイヤルゲージ・ダイヤルインジケータ(てこ式)の測定器保持具として
材質●本体:一般構造用圧延鋼
●マグネット:ネオジム磁石
特長●小形で狭い箇所向き
●レバー操作でマグネットのON／OFF脱着可能
仕様●吸着力:**約250N**
●ステム取付:φ6mm
●主柱取付ねじ:M5×P0.8

P394　磁石の種類と特性
マグネットベース部品⇒P285

商品コード	品番	ベース寸法 (mm)	表面磁束密度 (mT)	質量	標準 小売価格	JAN (4975846)
012872	SB-25M	30×35×35	最大100	270g	6,000	012660

ミニマグネットベース
MINI MAGNETIC BASE

D O

商品コードで検索

1つのノブで全てのロックが可能！狭い箇所・機械に直接取り付けできるので便利！

取付用 精密測定器▶ ダイヤルゲージ P265～267・P270～273
取付用 精密測定器▶ インジケータ P268～269・P276～278
交換部品▶ マグネットベース部品 P284～285
錆の発生を防止▶ ゼラストフィルム鉄用 P410

●寸法図　単位：mm

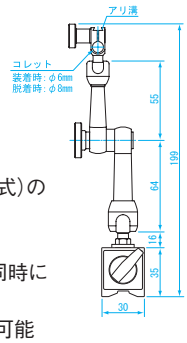

用途●ダイヤルゲージ・ダイヤルインジケータ(てこ式)の測定保持具として
材質●マグネット:ネオジム磁石
特長●メカロックツマミ操作で、3つのジョイントを同時にセット締め付けができます。
●レバー操作でマグネットのON／OFF脱着可能
仕様●吸着力:**約250N**
●ステム取付:φ6mm・φ8mm
●アリ溝取付
●アーム取付ねじ:M5×P0.8

P394　磁石の種類と特性
マグネットベース部品⇒P285

商品コード	品番	ベース寸法 (mm)	表面磁束密度 (mT)	質量	標準 小売価格	JAN (4975846)
012705	MB-7	30×35×35	最大100	430g	▲11,000	012400

マグネットベース部品
PARTS FOR MAGNETIC BASE

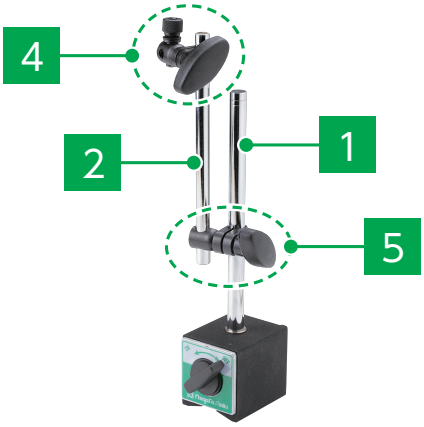

マグネットベース 標準型　SB-6C

P281

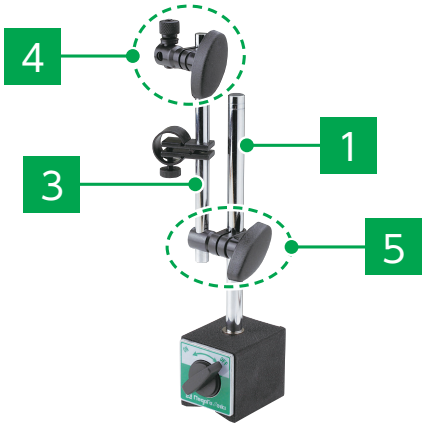

マグネットベース 微動付　SB-6B

P281

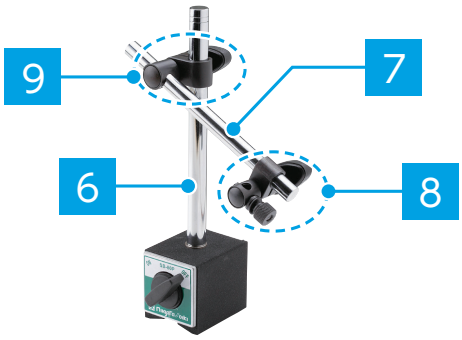

マグネットベース 太主柱タイプ　SB-80P

P282

1 SB-6用部品 主柱（φ12）

商品コード	012691
品番	SB6-MP
適用機種	SB-6C SB-6B
標準小売価格	1,500
JAN (4975846)	014718

2 SB-6C用部品 支柱（φ10）

商品コード	012694
品番	SB6C-SP
適用機種	SB-6C
標準小売価格	1,100
JAN (4975846)	014749

3 SB-6B用部品 支柱（φ10）

商品コード	012681
品番	SB6B-SP
適用機種	SB-6B
標準小売価格	1,100
JAN (4975846)	014619

4 SB-6用部品 ゲージ取付金具

商品コード	012692
品番	SB6-GK
適用機種	SB-6C SB-6B
標準小売価格	1,100
JAN (4975846)	014725

5 SB-6用部品 締付金具

商品コード	012693
品番	SB6-CK
適用機種	SB-6C SB-6B
標準小売価格	800
JAN (4975846)	014732

6 SB-80P用部品 主柱（φ14）

商品コード	012682
品番	SB80P-MP
適用機種	SB-80P
標準小売価格	1,500
JAN (4975846)	014626

7 SB-80P用部品 支柱（φ12）

商品コード	012683
品番	SB80P-SP
適用機種	SB-80P
標準小売価格	1,100
JAN (4975846)	014633

8 SB-80P用部品 ゲージ取付金具

商品コード	012684
品番	SB80P-GK
適用機種	SB-80P
標準小売価格	1,000
JAN (4975846)	014640

9 SB-80P用部品 締付金具

商品コード	012685
品番	SB80P-CK
適用機種	SB-80P
標準小売価格	1,100
JAN (4975846)	014657

SK NiigataSeiki　D デモ機の貸出が可能な商品です。　T トレーサビリティ対応の商品です。　検 検査成績表が同梱されている商品です。　O 海外生産を行っている商品です。

マグネットベース部品
PARTS FOR MAGNETIC BASE

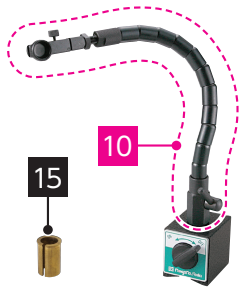

マグネットベース フレキシブルタイプ　SB-80F

P282

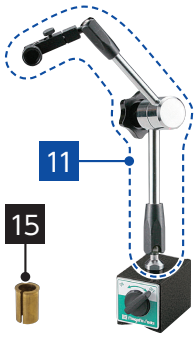

マグネットベース ロックタイプ　SB-100G

P283

マグネットベース ミニタイプ　SB-25M

P283

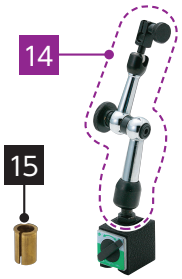

ミニマグネットベース　MB-7

P283

マグネットベース ロックタイプ　WMB-50G

P280

マグネットベース ロックタイプ　WMB-80G

P280

マグネットベース ロックタイプ　WMB-100G

P280

10 SB-80F用部品 フレキシブル主柱一式

商品コード	012686
品番	SB80F-MPS
適用機種	SB-80F
標準小売価格	5,200
JAN (4975846)	014664

11 SB-100G用部品 ロックアーム一式

商品コード	012687
品番	SB100G-LAS
適用機種	SB-100G
標準小売価格	6,000
JAN (4975846)	014671

12 SB-25M用部品 主柱（φ7）

商品コード	012688
品番	SB25M-MP
適用機種	SB-25M
標準小売価格	2,200
JAN (4975846)	014688

13 SB-25M用部品 ゲージ取付金具

商品コード	012689
品番	SB25M-GK
適用機種	SB-25M
標準小売価格	1,500
JAN (4975846)	014695

14 MB-7用部品 ミニロックアーム一式

商品コード	012690
品番	MB7-LAS
適用機種	MB-7
標準小売価格	4,800
JAN (4975846)	014701

15 変換コレット

商品コード	012695
品番	BC-6
適用機種	SB-80F、SB-100G、MB-7、WMB-50G、WMB-80G、WMB-100G
標準小売価格	600
JAN (4975846)	014756

16 WMB-50G用部品 ロックアーム一式

商品コード	012902
品番	WMB50G-LAS
適用機種	WMB-50G
標準小売価格	8,500
JAN (4975846)	013049

17 WMB-80G用部品 ロックアーム一式

商品コード	012903
品番	WMB80G-LAS
適用機種	WMB-80G
標準小売価格	9,500
JAN (4975846)	013056

18 WMB-100G用部品 ロックアーム一式

商品コード	012904
品番	WMB100G-LAS
適用機種	WMB-100G
標準小売価格	10,500
JAN (4975846)	013063

ミニマグネットベース
MINI MAGNETIC BASE

D

商品コードで検索

狭い箇所・機械に
直接取り付けできるので便利！

取付用 精密測定器▶
インジケータ
P268～269・P276～278

錆の発生を防止▶
ゼラストフィルム鉄用
P410

●寸法図　単位：mm

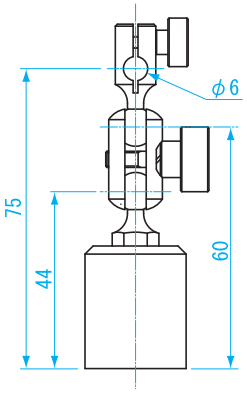

用途●ダイヤルインジケータ(てこ式)の
測定器保持具として
材質●マグネット:アルニコ磁石
特長●アルニコ磁石使用で高温に強く、
機械的強度に優れています。
●固定型
仕様●吸着力:**約80N**
●ステム取付:φ6mm
●金具取付ねじ M5×P0.8

P394　磁石の種類と特性

商品コード	品番	ベース寸法(mm)	表面磁束密度(mT)	質量	標準小売価格	JAN(4975846)
012700	B-2	φ25×30	最大50	160g	▲ 5,500	012103

ミニマグネットベース 微動付
MINI MAGNETIC BASE

D

商品コードで検索

位置決めが楽な微動タイプ！
狭い箇所・機械に
直接取り付けできるので便利！

取付用 精密測定器▶
インジケータ
P268～269・P276～278

錆の発生を防止▶
ゼラストフィルム鉄用
P410

●寸法図　単位：mm

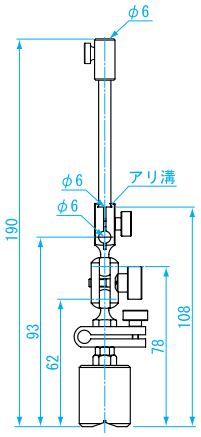

用途●ダイヤルインジケータ(てこ式)の
測定器保持具として
材質●マグネット:アルニコ磁石
特長●アルニコ磁石使用で高温に強く、
機械的強度に優れています。
●89mmロングアーム式
●微動型(微動範囲0.5mm)
仕様●吸着力:**約65N**　●ステム取付:φ6mm
●アリ溝取付
●金具取付ねじ M5×P0.8

P394　磁石の種類と特性

商品コード	品番	ベース寸法(mm)	表面磁束密度(mT)	質量	標準小売価格	JAN(4975846)
012701	B-3	25×25×30	最大50	230g	▲ 6,500	012110

ミニマグネットベース 微動付ロング
MINI MAGNETIC BASE

D

商品コードで検索

取付用 精密測定器▶
インジケータ
P268～269・P276～278

錆の発生を防止▶
ゼラストフィルム鉄用
P410

●寸法図　単位：mm

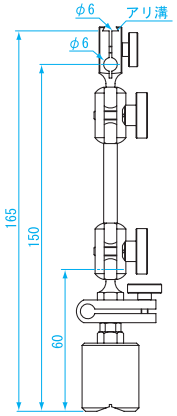

用途●ダイヤルインジケータ(てこ式)の
測定保持具として
材質●マグネット:アルニコ磁石
特長●アルニコ磁石使用で高温に強く、
機械的強度に優れています。
●2つのジョイント
●89mmロングアーム式
●微動型(微動範囲0.5mm)
仕様●吸着力:**約65N**
●ステム取付:φ6mm
●アリ溝取付
●金具取付ねじ M5×P0.8

P394　磁石の種類と特性

商品コード	品番	ベース寸法(mm)	表面磁束密度(mT)	質量	標準小売価格	JAN(4975846)
012702	B-4	25×25×30	最大50	280g	▲ 10,000	012097

ミニマグネットベース
MINI MAGNETIC BASE

D

取付用 精密測定器▶
インジケータ
P268～269・P276～278

錆の発生を防止▶
ゼラストフィルム鉄用
P410

●寸法図　単位：mm

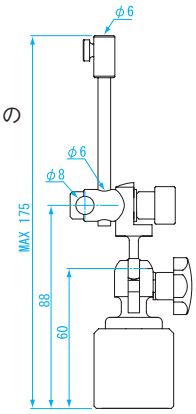

用途●ダイヤルゲージ・ダイヤルインジケータ(てこ式)の
測定保持具として
材質●マグネット:アルニコ磁石
特長●アルニコ磁石使用で高温に強く、
機械的強度に優れています。
●ユニバーサル式で
あらゆる角度にセットできます。
●メカロック機構でセット・締め付けが簡単
●89mmロングアーム式
仕様●吸着力:**約200N**
●ステム取付:φ6mm・φ8mm
●耳金穴取付:φ6.5mm
●金具取付ねじ M5×P0.8

P394　磁石の種類と特性

商品コード	品番	ベース寸法(mm)	表面磁束密度(mT)	質量	標準小売価格	JAN(4975846)
012703	B-5	φ35×32	最大90	270g	▲ 9,200	012080

Niigata Seiki　D デモ機の貸出が可能な商品です。　T トレーサビリティ対応の商品です。　検 検査成績表が同梱されている商品です。　O 海外生産を行っている商品です。

ミニマグネットベース
MINI MAGNETIC BASE

D

位置決めが楽な微動タイプ！狭い箇所・機械に直接取り付けできるので便利！

取付用 精密測定器▶
インジケータ
P268～269・P276～278

錆の発生を防止▶
ゼラストフィルム鉄用
P410

●寸法図　単位：mm

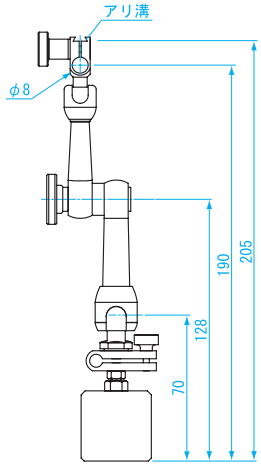

用途●ダイヤルゲージ・ダイヤルインジケータ（てこ式）の測定保持具として
材質●マグネット:アルニコ磁石
特長●アルニコ磁石使用で高温に強く、機械的強度に優れています。
●ユニバーサル式であらゆる角度にセットできます。
●メカロック機構でセット・締め付けが簡単
●微動型（微動範囲0.5mm）
仕様●吸着力:**約200N**
●ステム取付:φ8mm
●アリ溝取付
●アーム取付ねじ:M5×P0.8

P394　磁石の種類と特性

商品コード	品番	ベース寸法 (mm)	表面磁束密度 (mT)	質量	標準小売価格	JAN (4975846)
012704	MB-6	φ35×32	最大90	510g	▲ 15,000	012356

バキュームベース
VACUUM CLAMPING BASES

D O

商品コードで検索

精密石定盤上でダイヤルゲージ・インジケータがご使用頂けます！

取付用 精密測定器▶
ダイヤルゲージ
P265～267・P270～273

取付用 精密測定器▶
インジケータ
P268～269・P276～278

花崗岩製の精密定盤▶
精密石定盤
P314

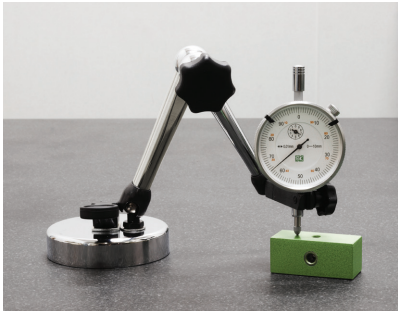

●寸法図　単位：mm

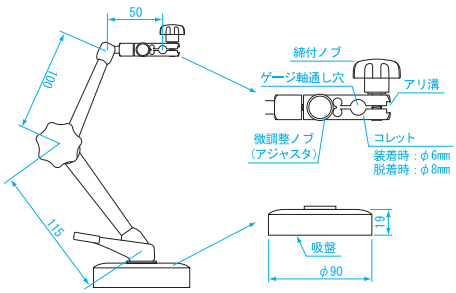

用途●ダイヤルゲージ・ダイヤルインジケータ（てこ式）の測定保持具として
材質●本体:アルミ
●吸盤:ゴム
特長●吸盤による固定のため石定盤などの非磁性体への使用が可能です。
仕様●吸着力:**約200N**
●ステム取付:φ6mm・φ8mm
●アリ溝取付

商品コード	品番	ベース寸法 (mm)	質量	標準小売価格	JAN (4975846)
011756	VB-200	φ90×19	540g	10,000	011847

デジタルシクネスゲージ
DIGITAL THICKNESS GAUGES

D T 検 O

錆の発生を防止▶ ゼラストフィルム鉄用 P410

デジタルタイプで見やすい！

用途●小型部品、紙などの厚みをワンタッチで迅速に測定できます。
材質●測定子:セラミック
特長●デジタル表示で見やすい
●操作性に優れ短時間で測定できます。
●オートオフ機能付（約5分）
●ホールド機能付
電源●CR2032（リチウム電池）テスト用1個付属

●寸法図　単位：mm

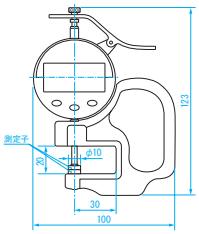

※ 量子化誤差（±１カウント）含まず

商品コード	品番	最小読取値 (mm)	測定範囲 (mm)	差込深さ (mm)	指示誤差※ (μm)	測定力 (N)	測定子形状	質量	標準小売価格	JAN (4975846)
151720	DES-3010	0.01	0-10	30	±20	1.5以下	φ10mm フラット	180g	19,900	038325

ダイヤルシクネスゲージ
DIAL THICKNESS GAUGES

D T 検 O

OK/NG判定▶ リミットマークシール P275

錆の発生を防止▶ ゼラストフィルム鉄用 P410

高コストパフォーマンスモデル！
ワンタッチで厚みを測定します。

WDT-10SPC

用途●小型部品、紙などの厚みをワンタッチで迅速に測定できます。
特長●操作性に優れ短時間で測定できます。
●ショックプルーフ機構によりスピンドルの急激な押し上げから歯車を保護します。

●寸法図　単位：mm

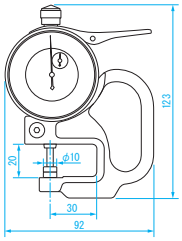

商品コード	品番	測定子材質	目量 (mm)	測定範囲 (mm)	差込深さ (mm)	指示誤差 (μm)	測定子形状	質量	標準小売価格	JAN (4975846)
151682	WDT-10SPS	鋼	0.01	0～10	30	±20	φ10mm フラット	260g	10,500	032187
151683	WDT-10SPC	セラミック							11,000	032194

ダイヤルデプスゲージ
DIAL DEPTH GAUGE

D T 検

OK/NG判定▶ リミットマークシール P275

錆の発生を防止▶ ゼラストフィルム鉄用 P410

狭い場所の深さ測定に便利です。

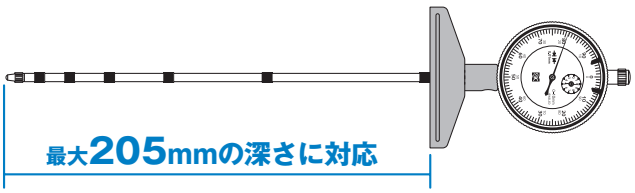

用途●深さの比較測定
材質●ダイヤルゲージ:スチール　●測定子先端:鋼
特長●付属の継足ロッド（10mm･15mm･20mm･30mm･50mm･80mm）の組合せにより、最大205mmまでの測定が可能です。

●寸法図　単位：mm

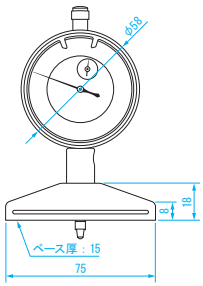

商品コード	品番	目量 (mm)	測定範囲 (mm)	指示誤差 (μm)	質量	標準小売価格	JAN (4975846)
151710	DD-205	0.01	深さ:最大205 ダイヤルゲージ:10	±20	310g	20,000	033580

Niigata Seiki　D デモ機の貸出が可能な商品です。　T トレーサビリティ対応の商品です。　検 検査成績表が同梱されている商品です。　O 海外生産を行っている商品です。

デジタルキャリパゲージ
DIGITAL CALIPER GAUGES

D T 検 O

商品コードで検索

社内校正のマスタ▶ ブロックゲージ P54～62
錆の発生を防止▶ ゼラストフィルム鉄用 P410

0～150mmの広い測定範囲をこれ１台で！

●寸法図　単位：mm

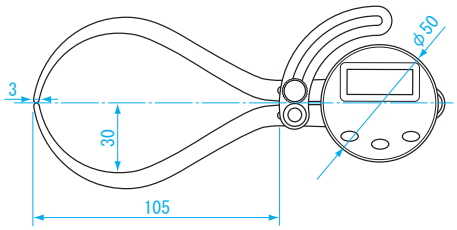

用途●外径用測定器
材質●本体:スチール、プラスチック
特長●デジタル表示で迅速に測定ができます。
●0～150mmの広い測定範囲を1台でカバーします。
●オートオフ機能付（約2～5分）
電源●CR2032（リチウム電池）テスト用1個付属

※ 量子化誤差（±１カウント）含まず

商品コード	品番	目量 (mm)	測定範囲 (mm)	器差※ (mm)	質量	標準小売価格	JAN (4975846)
152053	EDC-A1150	0.1	0-150	±0.2	140g	13,000	040328

デジタルキャリパゲージ
DIGITAL CALIPER GAUGES

D T 検 O

商品コードで検索

社内校正のマスタ▶ ブロックゲージ P54～62
錆の発生を防止▶ ゼラストフィルム鉄用 P410

小型部品、管などの厚みをワンタッチで迅速に測定できます！

EDC-A125

EDC-A225

●寸法図　単位：mm

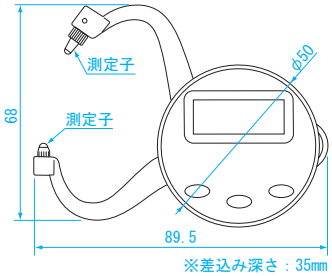

※差込み深さ：35mm

EDC-A125

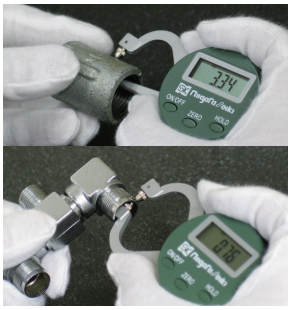

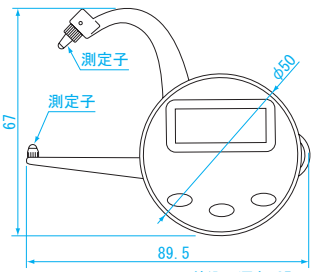

※差込み深さ：35mm

EDC-A225

用途●外径用測定器
材質●本体:スチール、プラスチック
特長●デジタル表示で見やすい
●ホールド機能付
●オートオフ機能付（約2～5分）
電源●CR2032（リチウム電池）テスト用1個付属

※ 量子化誤差（±１カウント）含まず

商品コード	品番	目量 (mm)	測定範囲 (mm)	器差※ (mm)	測定子形状	質量	標準小売価格	JAN (4975846)
152051	EDC-A125	0.02	0-25	0.00- 5.00mm:±0.04 5.02-25.00mm:±0.08	丸型（φ2.5mm）	105g	10,500	040304
152052	EDC-A225					90g	10,500	040311

ダイヤルキャリパゲージ（外側）
DIAL CALIPER GAUGES

D T 検

高精度な外径測定に最適！

社内校正のマスタ▶
ブロックゲージ P54～62

錆の発生を防止▶
ゼラストフィルム鉄用 P410

AO 型

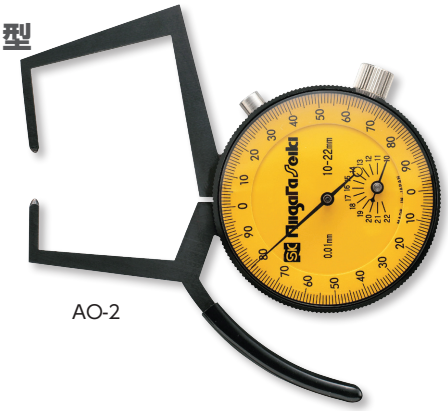

AO-2

BO 型

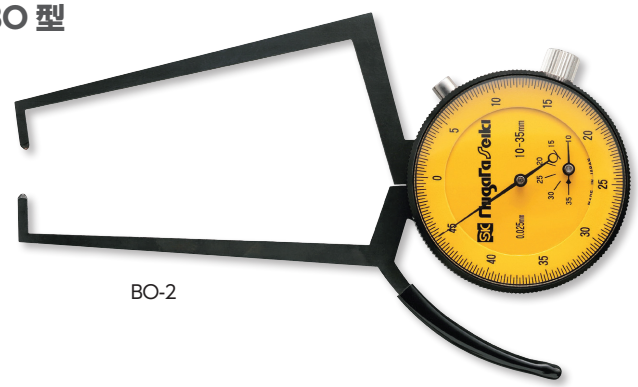

BO-2

測定例

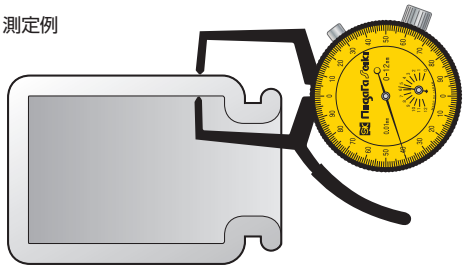

測定例

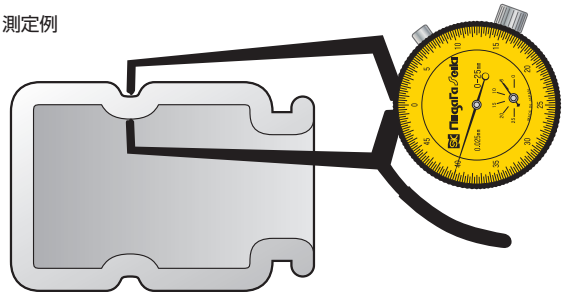

●寸法図

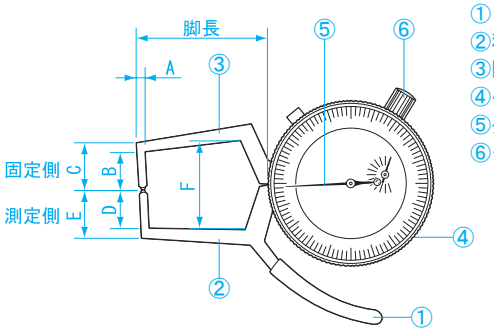

①レバー
②移動アーム
③固定アーム
④ベゼル（リング）
⑤長針
⑥ダイヤルストッパ

単位：mm

品番	脚長	A	B	C	D	E	F
AO-1	40	2.3	11.5	14.5	11.5	14.5	27
AO-2	42		18.5	20.5			45
AO-3			8.5	10.5			49
BO-1	85				8.5	10.5	27.5
BO-2	86						46.5
BO-3	89						55.5

※ 測定子先端：φ 1.6mm ボール

用途●外径用測定器
材質●本体:スチール
特長●外径測定に便利です。

※特殊形状品承ります。

商品コード	品番	目量 (mm)	測定範囲 (mm)	器差 (mm)	繰返し精度 (mm)	質量	標準 小売価格	JAN (4975846)
151561	AO-1	0.01	0～12	±0.04	0.02	80g	27,000	039308
151562	AO-2		10～22			83g	27,500	039315
151563	AO-3		20～32			85g	28,000	039322
151571	BO-1	0.025	0～25	±0.075	0.05	80g	29,000	039407
151572	BO-2		10～35			83g	31,000	039414
151573	BO-3		20～45			85g	32,000	039421

ダイヤルゲージ
ダイヤルインジケータ
ダイヤルシクネスゲージ
シリンダゲージ
ダイヤルキャリパゲージ
その他ダイヤルゲージ
マグネットベース

SK Niagara Seiki　D デモ機の貸出が可能な商品です。　T トレーサビリティ対応の商品です。　検 検査成績表が同梱されている商品です。　O 海外生産を行っている商品です。

ダイヤルキャリパゲージ（内側）
DIAL CALIPER GAUGES

D T 検

高精度な内径測定に最適！

社内校正のマスタ▶ リングゲージ P81～85
錆の発生を防止▶ ゼラストフィルム鉄用 P410

AI 型

AI-0
(脚交差タイプ)

AI-3

測定例

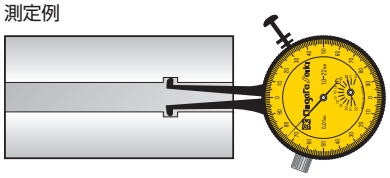

BI 型

BI-0
(脚交差タイプ)

測定例

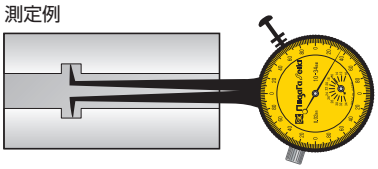

●寸法図

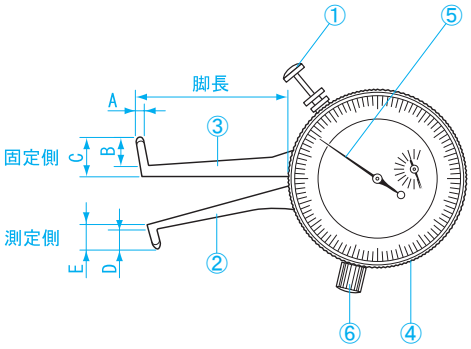

①押ボタン
②移動アーム
③固定アーム
④ベゼル（リング）
⑤長針
⑥ダイヤルストッパ

単位：mm

品番	脚長	A	B	C	D	E
AI-0	41	先端 1	1.1	2.8	1.1	2.8
AI-1	40	2.3				
AI-2			2.7	4.5	2.3	4.8
AI-3	42		8	11	4.4	6.7
AI-4	43		18	21		
AI-5	44		28	31		
BI-0	85	先端 1	7	9	7	9
BI-1		2.3	2.6	4.6	2.6	4.6
BI-2			5.1	7.1	4.8	6.8
BI-3	88		7.5	10	8.6	10.6
BI-4	89		17.5	20		
BI-5	90		27.5	30		

※ 測定子先端：φ 1.6mm ボール（AI-0、BI-0 は先端シャープエッジ・焼入れ）

用途●内径用測定器
材質●本体:スチール
特長●穴の直径、特殊形状の内径測定に便利です。

※特殊形状品承ります。

商品コード	品番	目量 (mm)	測定範囲 (mm)	測定可能アーム長さ (mm)	測定可能範囲 (mm)	器差 (mm)	繰返し精度 (mm)	質量	標準小売価格	JAN (4975846)
151540	AI-0	0.01	3～ 9	15 30	3～ 5 5～ 9	±0.04	0.02	75g	31,000	039704
151541	AI-1		6～18	20 40	6～ 9 9～18			75g	19,600	039711
151542	AI-2		10～22	20 40	10～16 16～22			80g	16,500	039728
151543	AI-3		20～32	40	20～32			73g	18,000	039735
151544	AI-4		30～42	40	30～42			85g	19,600	039742
151545	AI-5		40～52	40	40～52			88g	20,500	039759
151550	BI-0	0.02	10～34	60 80	10～20 20～34	±0.06	0.04	80g	33,000	039506
151551	BI-1	0.025	10～35	40 80	10～20 20～35	±0.075	0.05	83g	20,800	039513
151552	BI-2		20～45	80	20～45			85g	21,500	039520
151553	BI-3		30～55	80	30～55			88g	21,800	039537
151554	BI-4		40～65	80	40～65			90g	22,500	039544
151555	BI-5		50～75	80	50～75			93g	23,000	039551

ダイヤルキャリパゲージ（内側）
DIAL CALIPER GAUGES

D T 検

アナログ式ダイヤルキャリパ。内径測定に。

社内校正のマスタ▶
リングゲージ
P81～85

錆の発生を防止▶
ゼラストフィルム鉄用
P410

CI 型

CI-0
(脚交差タイプ)

CI-1B
(脚交差タイプ)

CI-1A

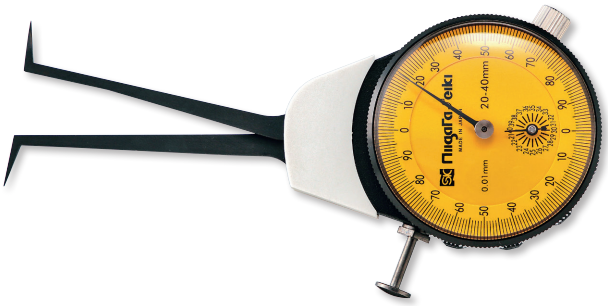
CI-2

●寸法図

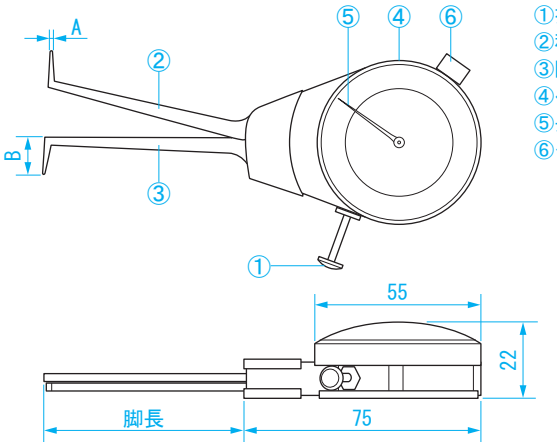

①押ボタン
②移動アーム
③固定アーム
④ベゼル（リング）
⑤長針
⑥ダイヤルストッパ

単位：mm

品番	脚長	A	B
CI-0	30	先端 0.6	4
CI-1A			7.5
CI-1B	64		8
CI-2	66		12.5

※ 測定子先端：ナイフエッジ・焼入れ

用途●内径用測定器
材質●本体:スチール
特長●穴の直径、特殊形状の内径測定に便利です。

商品コード	品番	目量 (mm)	測定範囲 (mm)	測定可能アーム長さ (mm)	測定可能範囲 (mm)	器差 (mm)	繰返し精度 (mm)	質量	標準小売価格	JAN (4975846)
151791	CI-0	0.01	5～15	10	5～ 8	±0.03	0.02	85g	38,000	044821
				30	8～15					
151792	CI-1A		10～20	30	10～20			85g	40,000	044838
151793	CI-1B		10～30	50	10～20	±0.05		95g	44,000	044845
				60	20～30					
151794	CI-2		20～40	60	20～40			95g	44,000	044852

S ライン精密測定プラグゲージホルダ NEW!

S line series

S-LINE PRECISION MEASUREMENT PLUG GAUGE

O

量産品の穴径測定をもっと「簡単」「効率的」「高精度」に！
現場に合わせたオーダー制の別売ヘッドと組み合わせて使用します。

SKP-HM-02-32

SKP-HM-02-100

●寸法図

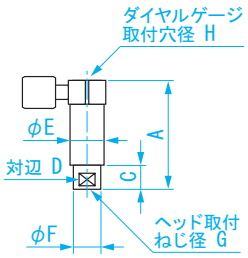

寸法図①

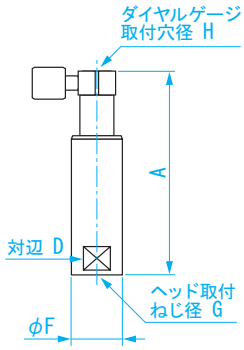

寸法図②

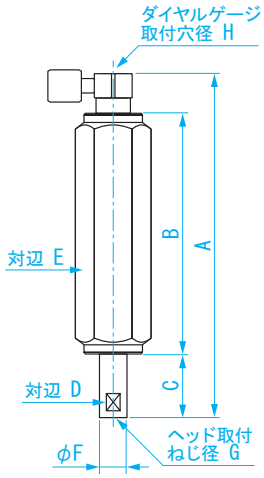

寸法図③

用途●精密穴径測定
材質●シャフト:全長32～100mmタイプ…鋼
全長150mmタイプ…特殊合金鋼
●ハンドル:アルミ
特長●精密測定プラグゲージ用ダイヤルゲージホルダ
●ステム径φ8のダイヤルゲージが取付可能
●シャフトは温度変化の影響が少ない特殊合金鋼
(SKP-HM-02-150、SKP-HM-03-150のみ)
※ヘッド・ダイヤルゲージ別売

単位：mm

品番	寸法図	A	B	C	D	E	F	G	H
SKP-HM-02-32	①	32	–	7	7	10	8	M6 × P0.75	φ8 H7
SKP-HM-GS-02-50	①	50	–	9.5					
SKP-HM-02-50	③	50	33	–		19			
SKP-HM-02-100	③	100	70	18.5					
SKP-HM-02-150	③	150	70	68.5					
SKP-HM-GS-03-60	②	60	–	–	13	–	15	M10 × P1.0	
SKP-HM-03-60	③	60	38	–		22			
SKP-HM-03-150	③	150	100	30					

商品コード	品番	対応ヘッドサイズ(mm)	ヘッド取付ねじ径	全長(mm)	質量	標準小売価格	JAN (4975846)
NEW! 151881	SKP-HM-02-32	φ6～φ20	M6×P0.75	32	30g	13,870	022416
NEW! 151888	SKP-HM-GS-02-50			50	20g	12,730	022485
NEW! 151882	SKP-HM-02-50			50	40g	14,990	022423
NEW! 151883	SKP-HM-02-100			100	80g	34,220	022430
NEW! 151884	SKP-HM-02-150			150	85g	36,480	022447
NEW! 151885	SKP-HM-GS-03-60	φ15～φ280	M10×P1.0	60	50g	17,540	022454
NEW! 151886	SKP-HM-03-60			60	75g	18,960	022461
NEW! 151887	SKP-HM-03-150			150	130g	39,310	022478

S ライン精密測定プラグゲージヘッド NEW!

S line series

S-LINE PRECISION MEASUREMENT PLUG GAUGE

受注生産品 T O

(2点測定φ50mm以下)

量産品の穴径測定をもっと「簡単」「効率的」「高精度」に！
別売のホルダと組み合わせて使用します。

用途●精密穴径測定
材質●ヘッド本体:工具鋼　(窒化チタンコーティング)
●測定子:超硬コーティング研磨仕上
(オプションでダイヤモンド測定子を選択可能)
特長●ワークに合わせた特殊ヘッドで精密穴径測定が効率的に行えます。
●量産ラインなど、一定サイズで検査数の多い現場で威力を発揮します。
●チタンコーティングされた本体で優れた耐久性を実現します。
仕様●製作可能サイズ:2点測定ヘッド…6～280mm
3点測定ヘッド…15～100mm
●繰返し精密度:1μm未満(公差等級IT8の場合)
●ヘッド硬度:約2200HV

通り穴用
3点測定ヘッド

止り穴用
2点測定ヘッド

<組み合わせ例>

ヘッドは完全オーダー制となります。詳細はお問い合わせください。

Sラインシリンダゲージ
S-LINE BORE GAUGE

S line series

D T O

高機能・高性能を追求したハイエンドモデルSラインシリーズ！
別売のSラインダイヤルコンパレータと組み合わせることで、高精度測定を実現します。

0点設定▶
リングゲージ
P81～85

0,001mmの精密測定▶
Sラインダイヤルコンパレータ
P271

錆の発生を防止▶
ゼラストフィルム鉄用
P410

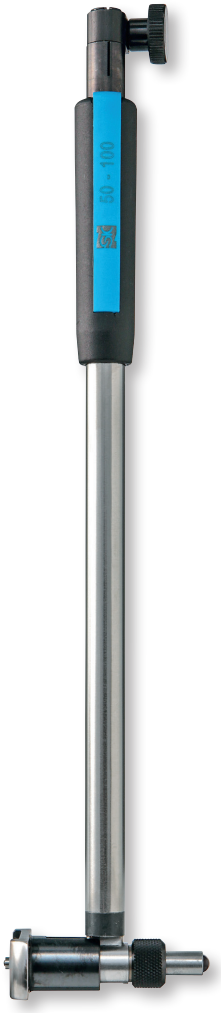
SCDI-100S

SCDI-100S

●寸法図

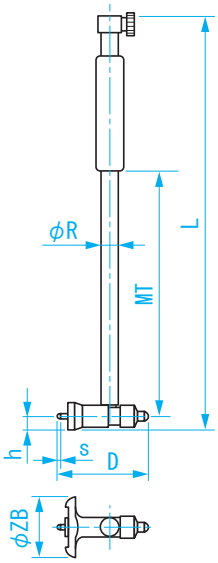

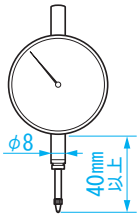

※取付可能
ダイヤルゲージ

単位：mm

品番	φ R	L	MT	h	s	φ ZB
SCDI-8S	5	165	100	2.6	0.5	5.2
SCDI-12S	5	166	100	3.25	0.7	6.5
SCDI-20S	8	199	114	4.5	0.9	9
SCDI-35S	8	201	116	5.4	1.3	14.8
SCDI-60S	12	294	179	8.5	1.3	28
SCDI-100S	12	295	179	8.5	1.4	45
SCDI-160S	18	367	235	11.5	1.6	75

用途●内径測定用機器
材質●本体:スチール
　　●測定子:ルビー
特長●高精度な精密内径測定器です。
　　●別売のSラインダイヤルコンパレータと組み合わせることで、
　　高精度測定を実現します。
仕様●取付可能測定器ステム径:φ8mm
　　●取付可能ダイヤルゲージ:寸法図参照
　　※ダイヤルゲージ等の測定器は付属しません。

＊ 別売のダイヤルゲージを含まず

商品コード	品番	測定範囲D (mm)	広範囲精度 (μm)	繰返し精密度* (μm)	測定子の有効ストローク(mm)	換えロッド	換えワッシャ	本体質量	標準小売価格	JAN (4975846)
151841	SCDI-8S	6- 8	3	0.5	0.5	7本	–	65g	▲ 170,000	029965
151842	SCDI-12S	8- 12			0.7	9本	–	65g	▲ 150,000	029972
151843	SCDI-20S	12- 20			0.9	9本	1枚	95g	▲ 110,000	029989
151844	SCDI-35S	18- 35			1.3	9本	2枚	85g	▲ 120,000	029996
151845	SCDI-60S	35- 60			1.3	6本	3枚	175g	▲ 110,000	030008
151846	SCDI-100S	50-100			1.4	11本	3枚	190g	▲ 130,000	030015
151847	SCDI-160S	100-160			1.6	7本	4枚	530g	▲ 160,000	030022

ダイヤルゲージ
ダイヤルインジケータ
ダイヤルシクネスゲージ
シリンダゲージ
ダイヤルキャリパゲージ
その他ダイヤルゲージ
マグネットベース

SK NiigataSeiki　D デモ機の貸出が可能な商品です。　T トレーサビリティ対応の商品です。　検 検査成績表が同梱されている商品です。　O 海外生産を行っている商品です。

デジタルシリンダゲージ
DIGITAL BORE GAUGES

D T 検 O

0点設定▶ リングゲージ P81～85
交換部品▶ シリンダゲージ部品 P298
錆の発生を防止▶ ゼラストフィルム鉄用 P410

デジタルインジケータ標準装備。
この性能でこの価格、高コストパフォーマンスモデル！

デジタルインジケータ付属

WCDI-6D

WCDI-18D

WCDI-6D 測定部
[2点式]

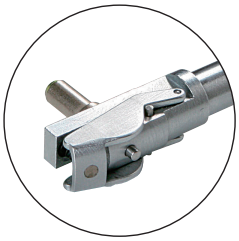

WCDI-18D 測定部

WCDI-10D 測定部

WCDI-35D 測定部

●寸法図・各部の名称　　単位：mm

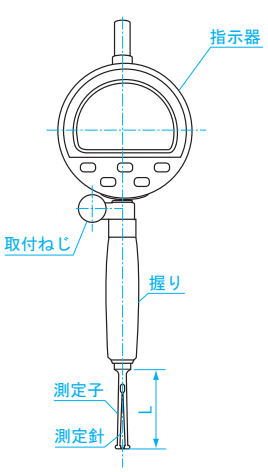

WCDI-6D

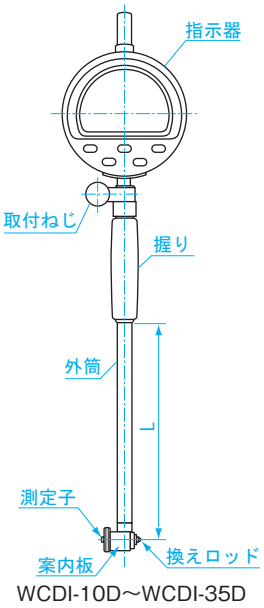

WCDI-10D～WCDI-35D

用途●内径測定用機器
材質●本体:スチール
　●測定子:WCDI-6D…炭素工具鋼(測定針先端:超硬)
　　WCDI-10D～WCDI-35D…軸受鋼
特長●デジタルインジケータ付属
　●デジタル表示で見やすい
　●ABS(絶対測定)機能付
　※マスタとなるリングゲージは、別途ご用意ください。
電源●CR2032(リチウム電池)テスト用1個付属

シリンダゲージ部品⇒P298

※ 量子化誤差（±１カウント）含まず
＊ 付属のデジタルインジケータを含めた値です。

商品コード	品番	測定深さ L(mm)	質量	標準小売価格	JAN(4975846)
151868	WCDI-6D	34	255g	▲ 86,000	044463
151869	WCDI-10D	48	265g	▲ 46,000	044470
151870	WCDI-18D	95	300g	▲ 41,000	044487
151871	WCDI-35D	150	360g	▲ 41,000	044494

目量 (mm)	測定範囲 (mm)	広範囲精度※ (μm)＊	隣接誤差※ (μm)＊	繰返し精密度※ (μm)＊	測定子の有効ストローク(mm)	測定子	換えロッド	換えワッシャ
0.002	4-6	10	5	3	0.6	[2点式]0.5mmとび4本	–	無し
	6-10	12			0.7	–	0.5mmとび9本	無し
	10-18				0.9	–	1.0mmとび9本	0.5mm 1枚
	18-35	15			1.2	–	2.0mmとび9本	0.5･1mm 各1枚

ダイヤルゲージ
ダイヤルインジケータ
ダイヤルシクネスゲージ
シリンダゲージ
ダイヤルキャリパゲージ
その他ダイヤルゲージ
マグネットベース

デジタルシリンダゲージ
DIGITAL BORE GAUGES

D T 検 O

デジタルインジケータ標準装備。
この性能でこの価格、高コストパフォーマンスモデル！

0点設定▶ リングゲージ P81～85
交換部品▶ シリンダゲージ部品 P298
錆の発生を防止▶ ゼラストフィルム鉄用 P410

デジタルインジケータ付属

WCDI-160D

測定部

●寸法図・各部の名称　　単位：mm

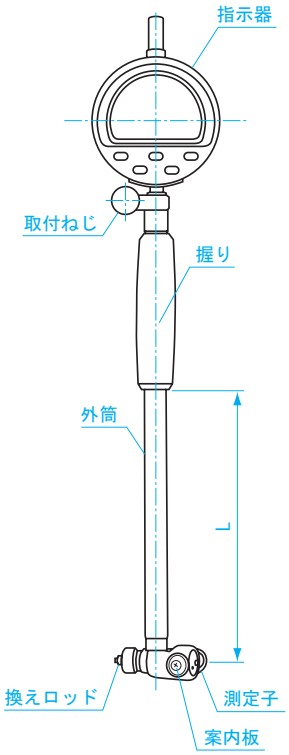

用途●内径測定用機器
材質●本体:スチール
　●測定子:ステンレス(先端:超硬)
特長●デジタルインジケータ付属
　●デジタル表示で見やすい
　●ABS(絶対測定)機能付
　※マスタとなるリングゲージは、別途ご用意ください。
電源●CR2032(リチウム電池)テスト用1個付属

シリンダゲージ部品⇒P298

※ 量子化誤差（±1カウント）含まず
＊ 付属のデジタルインジケータを含めた値です。

商品コード	品番	測定深さL (mm)	質量	標準小売価格	JAN (4975846)
151872	WCDI-50D	150	450g	▲ 42,000	044500
151873	WCDI-100D		475g	▲ 46,000	044517
151874	WCDI-160D		570g	▲ 47,000	044524

目量 (mm)	測定範囲 (mm)	広範囲精度※ (μm)＊	隣接誤差※ (μm)＊	繰返し精密度※ (μm)＊	測定子の有効ストローク(mm)	換えロッド	換えワッシャ
0.002	35-50	15	5	3	1.2	5.0mmとび4本	0.5・1・2・3mm 各1枚
	50-100	18	6		1.6	5.0mmとび11本	
	50-160					5.0mmとび12本 サブロッド1本	

SK NiigataSeiki　D デモ機の貸出が可能な商品です。　T トレーサビリティ対応の商品です。　検 検査成績表が同梱されている商品です。　O 海外生産を行っている商品です。

標準シリンダゲージ
DIAL BORE GAUGES

D T 検 O

ダイヤルゲージ標準装備。
この性能でこの価格、高コストパフォーマンスモデル！

0点設定▶ リングゲージ P81～85
交換部品▶ シリンダゲージ部品 P298
錆の発生を防止▶ ゼラストフィルム鉄用 P410

ダイヤルゲージ付属

WCDI-6

WCDI-18

WCDI-6 測定部
[2点式]

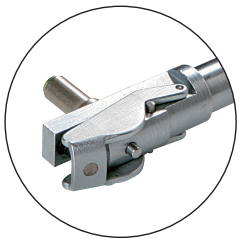

WCDI-18 測定部

WCDI-10 測定部

WCDI-35 測定部

●寸法図・各部の名称　　単位：mm

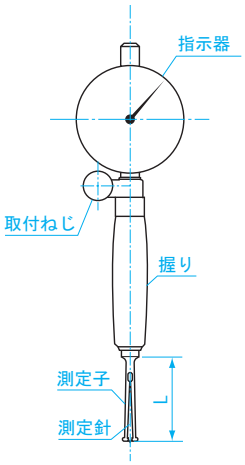

WCDI-6

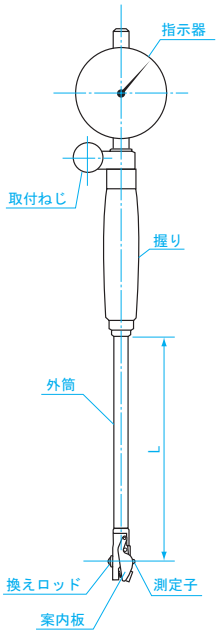

WCDI-10～WCDI-35

用途●内径測定用機器
材質●本体:スチール
　●測定子:WCDI-6…炭素工具鋼（測定針先端:超硬）
　　WCDI-10～WCDI-35…軸受鋼
特長●ダイヤルゲージ付属
　※マスタとなるリングゲージは、別途ご用意ください。

シリンダゲージ部品⇒P298

＊付属のダイヤルゲージを含めた値です。

商品コード	品番	測定深さ L(mm)	質量	標準小売価格	JAN(4975846)
151861	WCDI-6	34	175g	▲ 64,000	044036
151862	WCDI-10	48	180g	▲ 26,000	044043
151863	WCDI-18	95	195g	▲ 27,000	044050
151864	WCDI-35	130	300g	▲ 16,000	044067

目量 (mm)	測定範囲 (mm)	広範囲精度※ (μm)*	隣接誤差※ (μm)*	繰返し精密度※ (μm)*	測定子の有効ストローク(mm)	測定子	換えロッド	換えワッシャ
0.01	4～6	10	5	3	0.6	[2点式]0.5mmとび4本	–	無し
	6～10	12			0.7	–	0.5mmとび9本	無し
	10～18				0.9	–	1.0mmとび9本	0.5mm 1枚
	18～35	15			1.0	–	2.5mmとび7本	無し

標準シリンダゲージ
DIAL BORE GAUGES

D T 検 O

ダイヤルゲージ標準装備。
この性能でこの価格、高コストパフォーマンスモデル！

ダイヤルゲージ付属

測定部

用途●内径測定用機器
材質●本体:スチール
●測定子:ステンレス(先端:超硬)
特長●ダイヤルゲージ付属
※マスタとなるリングゲージは、別途ご用意ください。

シリンダゲージ部品⇒P298

●寸法図・各部の名称
単位：mm

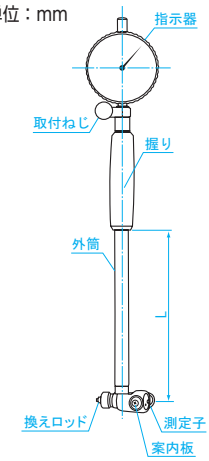

0点設定▶
リングゲージ
P81～85

交換部品▶
シリンダゲージ部品
P298

錆の発生を防止▶
ゼラストフィルム鉄用
P410

＊付属のダイヤルゲージを含めた値です。

商品コード	品番	測定深さL (mm)	質量	標準小売価格	JAN (4975846)
151865	WCDI-50	150	440g	▲ 17,000	044074
151866	WCDI-100		465g	▲ 18,000	044081
151867	WCDI-160		540g	▲ 20,000	044098

目量 (mm)	測定範囲 (mm)	広範囲精度 (μm)*	隣接誤差 (μm)*	繰返し精密度 (μm)*	測定子の有効ストローク(mm)	換えロッド	換えワッシャ
0.01	35～ 50	15	5	3	1.2	5.0mmとび4本	0.5･1･2･3mm 各1枚
0.01	50～100	18	6		1.6	5.0mmとび11本	
0.01	50～160					5.0mmとび12本 サブロッド1本	

シリンダゲージ部品
PARTS FOR BORE GAUGES

O

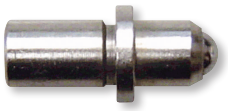

錆の発生を防止▶
ゼラストフィルム鉄用
P410

■シリンダゲージ換えロッド

商品コード	品番	規格 (mm)	適用製品品番	標準小売価格	JAN (4975846)
151600	AC-1060	6.0	WCDI-10D WCDI-10 ･旧商品 CDI-10D CDI-10	▲ 700	038691
151601	AC-1065	6.5			038707
151602	AC-1070	7.0			038714
151603	AC-1075	7.5			038721
151604	AC-1080	8.0			038738
151605	AC-1085	8.5			038745
151606	AC-1090	9.0			038752
151607	AC-1095	9.5			038769
151608	AC-10100	10.0			038776
151609	AC-1810	10.0	WCDI-18D WCDI-18 ･旧商品 CDI-18D CDI-18		038783
151610	AC-1811	11.0			038790
151611	AC-1812	12.0			038806
151612	AC-1813	13.0			038813
151613	AC-1814	14.0			038820
151614	AC-1815	15.0			038837
151615	AC-1816	16.0			038844
151616	AC-1817	17.0			038851
151617	AC-1818	18.0			038868
151641	AC-35180D	18.0	WCDI-35D ･旧商品 CDI-35D		038592
151642	AC-35200D	20.0			038608
151643	AC-35220D	22.0			038615
151644	AC-35240D	24.0			038622
151645	AC-35260D	26.0			038639
151646	AC-35280D	28.0			038646
151647	AC-35300D	30.0			038653
151648	AC-35320D	32.0			038660
151649	AC-35340D	34.0			038677
151618	AC-35180	18.0	WCDI-35 ･旧商品 CDI-35		038875
151619	AC-35205	20.5			038882
151620	AC-35230	23.0			038899
151621	AC-35255	25.5			038905
151622	AC-35280	28.0			038912
151623	AC-35305	30.5			038929
151624	AC-35330	33.0			038936

■シリンダゲージ換えロッド

商品コード	品番	規格 (mm)	適用製品品番	標準小売価格	JAN (4975846)
151625	AC-5035	35.0	WCDI-50D WCDI-50 ･旧商品 CDI-50D CDI-50	▲ 700	038943
151626	AC-5040	40.0			038950
151627	AC-5045	45.0			038967
151628	AC-5050	50.0			038974
151629	AC-10050	50.0	WCDI-100D WCDI-160D WCDI-100 WCDI-160 ･旧商品 CDI-100D CDI-160D CDI-100 CDI-160		038981
151630	AC-10055	55.0			038998
151631	AC-10060	60.0			039001
151632	AC-10065	65.0			039018
151633	AC-10070	70.0			039025
151634	AC-10075	75.0			039032
151635	AC-10080	80.0			039049
151636	AC-10085	85.0			039056
151637	AC-10090	90.0			039063
151638	AC-10095	95.0			039070
151639	AC-16100	100.0			039087
151640	AC-16105	105.0			039094

■シリンダゲージサブロッド

商品コード	品番	規格 (mm)	適用製品品番	標準小売価格	JAN (4975846)
151650	ALC-55	55.0	･旧商品 WCDI-160D CDI-160D WCDI-160 CDI-160	▲ 700	038684

■シリンダゲージワッシャ

商品コード	品番	規格 (mm)	適用製品品番	標準小売価格	JAN (4975846)
151660	W-1805	0.5	･旧商品 WCDI-18 CDI-18 WCDI-18D CDI-18D	▲ 450	038509
151661	W-5005	0.5	WCDI-35D ･旧商品 CDI-35D ･旧商品 WCDI-50 CDI-50 WCDI-100 CDI-100 WCDI-160 CDI-160 WCDI-50D CDI-50D WCDI-100D CDI-100D WCDI-160D CDI-160D		038516
151662	W-5010	1.0			038523
151663	W-5020	2.0			038530
151664	W-5030	3.0			038547

Niigata Seiki
D デモ機の貸出が可能な商品です。 T トレーサビリティ対応の商品です。 検 検査成績表が同梱されている商品です。 O 海外生産を行っている商品です。

デュロメータ
DUROMETER

D O

商品コードで検索

ゴム・プラスチックの硬さを測る硬度計です。JIS、ISOに準拠しています。

測定圧を安定▶ デュロメータスタンド P299
錆の発生を防止▶ ゼラストフィルム鉄用 P410

ADM-A

●寸法図

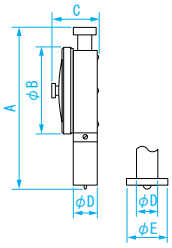

ADM-A・ADM-D　ADM-E

単位：mm

品番	A	B	C	D	E
ADM-A	113	60	31	18	-
ADM-D					-
ADM-E				16	31

用途●ゴム・プラスチックの硬さを測る硬度計です。
材質●本体:アルミ
　●押針:HM35（SKH55）
特長●押針の形状、加圧面の寸法、バネ力に関して、
　下記の規格に準拠しています。
　●JIS K 6253-3:2012
　『加硫ゴム及び熱可塑性ゴム－硬さの求め方－』
　●ISO 7619-1:2010
付属品●摩耗確認用ブロック（ADM-A、ADM-D）

品番	ADM-A	ADM-D	ADM-E
適用硬度範囲	A20 ～ A90	A90 超え	A20 未満
測定対象物	一般ゴム 軟質プラスチック タイヤ 中硬さエラストマー	硬質ゴム プラスチック エボナイト 高硬さエラストマー	軟質ゴム 消しゴム フィルムロール 低硬さエラストマー
適用試験片厚	6.0mm 以上	6.0mm 以上	10.0mm 以上
表示精度	± 1 目盛		

商品コード	品番	質量	標準小売価格	JAN (4975846)
151721	ADM-A	160g	▲ 25,000	039766
151722	ADM-D	160g	▲ 39,000	039773
151723	ADM-E	170g	▲ 33,000	039780

デュロメータスタンド
DUROMETER STAND

D O

商品コードで検索

デュロメータでの安定した測定を補助するスタンドです。

●寸法図　単位：mm

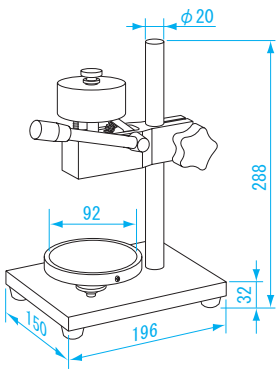

DMS-AE

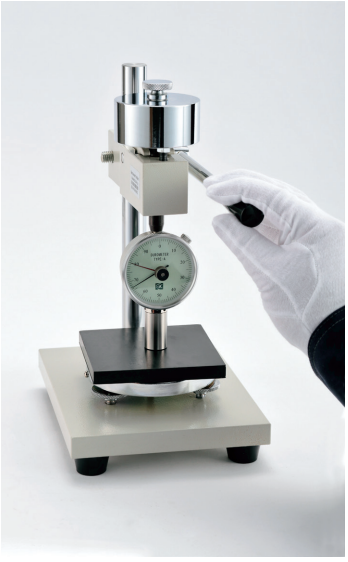

用途●デュロメータ保持用スタンド
材質●支柱・重り:鉄
　●ベース:鋳鉄
特長●デュロメータを取り付けて使用することで、
　一定の測定圧を維持することができます。

商品コード	品番	適用デュロメータ	質量	標準小売価格	JAN (4975846)
151713	DMS-AE	ADM-A、ADM-E	7.3kg	39,000	039582
151714	DMS-D	ADM-D	11.4kg	50,000	039599

コンハード
LEEB HARDNESS TESTER

D O

商品コードで検索

金属の硬さ試験に使用する、ポータブル硬度計です。
360°どの方向でも計測可能な、自動角度補正機能付。

LHT-400plus

LHT-D-S

LHT-DL-S

●寸法図　単位：mm

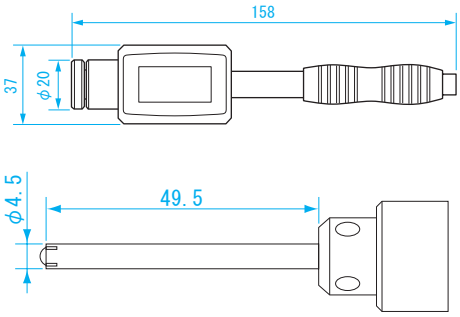

DL型測定子（LHT-DL-S）

用途●金属の硬さ試験に
材質●本体:ABS樹脂　●測定子:タングステン（硬度HV1600）
特長●一般的な金属硬さ試験に適しており、測定範囲が幅広く、特に大きいワーク硬さ試験に優れています。
●HRC、HV、HL、HRB、HS、HB、σBの7つの硬さスケールに単位を換算可能です。
●2～8回の間で測定回数を設定でき、自動で平均値の計算ができます。
●USBケーブルを接続し、測定値が記録されたファイルをパソコンで容易に編集することができます。
●持ち運びに便利な収納ケース付
仕様●測定対象材質:・鋼、鋳鋼　・合金工具鋼　・ステン、耐熱鋼　・普通鋳鉄
・ダクタイル鉄　・アルミ合金　・真鍮　・青銅　・銅
付属品●マスタブロック　●ACアダプタ（AC100V～240V）
●USBケーブル　●清掃ブラシ　●測定リング（小）　●収納ケース
電源●ACアダプタ充電式（リチウムイオン電池内蔵）

商品コード	品番	測定範囲	器差	質量	標準小売価格	JAN (4975846)
151756	LHT-400plus	最小170～最大878HL	±19HL以内	90g	350,000	045903

■別売品：D 型測定子　【LHT-400plus に標準装備されている測定子】

商品コード	品番	質量	標準小売価格	JAN (4975846)
151755	LHT-D-S	5g	53,000	039858

■別売品：DL 型測定子　【溝の底部や大歯車など、測定スペースが限られている狭い空間の硬度測定に】

商品コード	品番	質量	標準小売価格	JAN (4975846)
151754	LHT-DL-S	25g	60,000	038233

Niigata Seiki　D デモ機の貸出が可能な商品です。　T トレーサビリティ対応の商品です。　検 検査成績表が同梱されている商品です。　O 海外生産を行っている商品です。

ダイヤルテンションゲージ
DIAL TENSION GAUGES

D 検

商品コードで検索

ボタンの押圧力、バネ張力の測定に。

錆の発生を防止▶
ゼラストフィルム鉄用
P410

DITG-50PJ

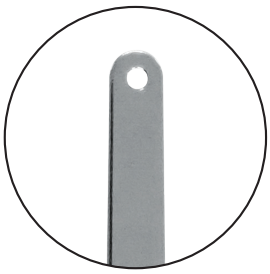

測定子先端

●寸法図　　単位：mm

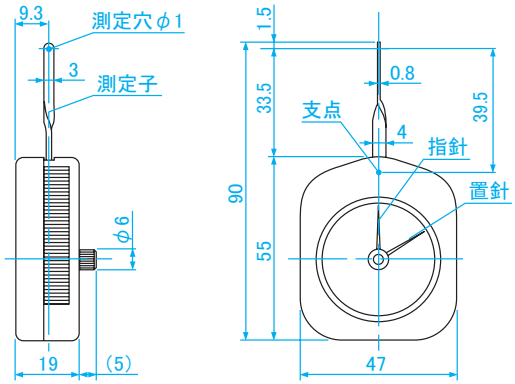

用途●ボタンの押圧力、バネ張力の測定に
材質●本体:ABS樹脂
　　●測定子:スチール
特長●置針式なので、測定時の瞬間最高値を簡単に読み取ることができます。

商品コード	品番	測定範囲	分解能	指示誤差	目盛仕様	質量	標準小売価格	JAN (4975846)
151525	DITG-30PJ	30 ～ 300mN	10mN	± 0.5 目盛	30-300-30	55g	12,000	041097
151526	DITG-50PJ	0.06 ～ 0.5N	0.02N		0.06-0.5-0.06		12,000	041103
151527	DITG-100PJ	0.1 ～ 1N	0.05N		0.1-1-0.1		12,000	041110
151528	DITG-150PJ	0.15 ～ 1.5N	0.05N		0.15-1.5-0.15		12,000	041127
151529	DITG-300PJ	0.3 ～ 3N	0.1N		0.3-3-0.3		12,000	041134
151530	DITG-500PJ	0.6 ～ 5N	0.2N		0.6-5-0.6		16,000	041141

ダイヤルゲージ
ダイヤルインジケータ
ダイヤルシクネスゲージ
シリンダゲージ
ダイヤルキャリパゲージ
その他ダイヤルゲージ
マグネットベース

ポケット膜厚計 電磁誘導式／デュアル式
FILM THICKNESS METER

D O

商品コードで検索

塗膜の厚さを測れるポケットサイズの小型膜厚計！
90°旋回プローブで、パイプの内部測定や計測が困難な部位の測定が可能です。

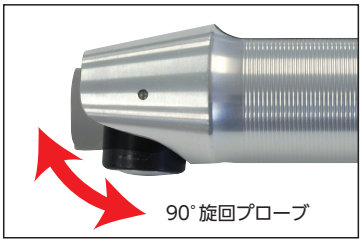

FTM-52FN

FTM-50FE

品番	測定可能な素地材質	測定可能な塗膜材質
電磁誘導式 FTM-50FE	●厚さ300μm以上の鉄素材 （鉄等の磁性素材。ただし、ニッケルを除く）	●鉄素材上のすべての非磁性の材料の塗膜を最大 5.0mm まで計測可能。 （ペンキ塗料、ニス、合成塗料、エナメル、ゴム、セラミック、亜鉛メッキなど）
デュアル式 FTM-52FN	●厚さ300μm以上の鉄素材 （鉄等の磁性素材。ただし、ニッケルを除く） ●厚さ50μm以上の非鉄素材 （アルミニウム、真鍮、青銅、亜鉛、鉛、銅、非磁性鋼等の導電性素材）	●鉄素材上のすべての非磁性の材料の塗膜を最大 5.0mm まで計測可能。 （ペンキ塗料、ニス、合成塗料、エナメル、ゴム、セラミック、亜鉛メッキなど） ●非鉄素地上の非導電の絶縁性材質の塗膜を最大 2.0mm まで測定可能。 （ペンキ塗料、ニス、合成塗料、アルマイト、ゴムなど）

用途●塗膜の厚さ測定に。
材質●プローブ:ルビー
特長●自動的に測定対象物を判別し、鉄/非鉄金属の測定を行います。（FTM-52FN）
●回転式プローブで、パイプの内部測定や計測が困難な部位の測定が可能です。
●コンパクトで軽量、ポケットに入るサイズのため、高い箇所や狭い箇所での片手操作が可能です。
●オートオフ機能付
仕様●機器精度…300μm未満:±2μm
300-1000μm:±1%
1000-2000μm:±3%
2000μm以上:±5%
付属品●校正用標準厚板（2枚）　●確認用標準板　●収納ケース
電源●単3形アルカリ乾電池1本（別売）

●寸法図　単位：mm

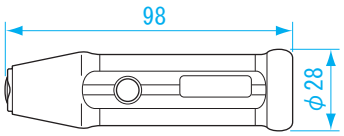

商品コード	品番	方式	測定範囲（μm）	表示分解能	質量	標準小売価格	JAN（4975846）
152081	FTM-50FE	電磁誘導式	0-5000	100μm未満：0.1μm 1000μm未満：1μm 1.00mm 以上：0.01mm	72g	153,500	029941
152082	FTM-52FN	デュアル式	渦電流式：0-2000 電磁誘導式：0-5000			209,000	029958

Niigata Seiki　D デモ機の貸出が可能な商品です。　T トレーサビリティ対応の商品です。　検 検査成績表が同梱されている商品です。　O 海外生産を行っている商品です。